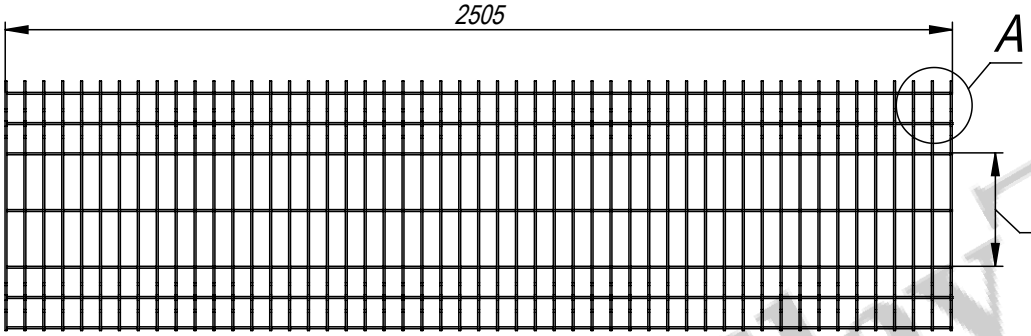

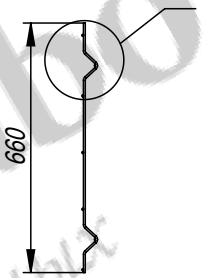

А (1 : 4)

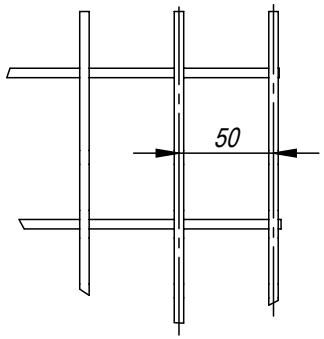

Б (1 : 4)

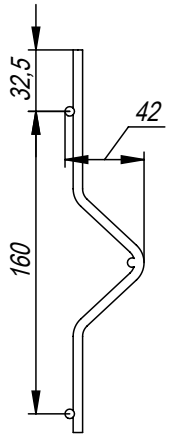

GlavZabor
Завод защитных ограждений

Таблица 1		
Исполнение	Материал	Покрытие
А	Проволока 5,0-С ГОСТ 3282-74	горячее оцинкование по ГОСТ 9.307-89
Б	Проволока 5,0-1Ц-I ГОСТ 3282-74	окраска по RAL
В	Проволока 5,0-1Ц-I ГОСТ 3282-74	-
Г	Проволока 5,0-С ГОСТ 3282-74	-

1. Общие допуски по ГОСТ 30893.1-2002 - v.
2. Покрытие: см. таблицу 1.
3. Контрольная выборка 5%.

Изм.	Лист	№ докум.	Подп.	Дата	3DS-0051-H0660			
Разраб.		Г.С.В.		28.05.14	Секция 3ДС В660 из прутка D5, ячейка 50х150	Лит.	Масса (кг) 8.3	Масштаб 1:20
Пров.		Ц.А.В.		28.05.14		Лист	Листов 1	
Т. контр.		С.П.А.		28.05.14		ООО "Городской проект" (495) 228-0412 www.glavzabor.ru		
Гл. констр.		Г.С.В.		28.05.14				
Н. контр.								
Утв.		С.А.Н.		28.05.14				

Разработчик: ООО «Городской проект»
Поставщик: ООО «ГЛАВЗАБОР»
Все права защищены.

Формат А4

Файл: 3DS-0051-H0660

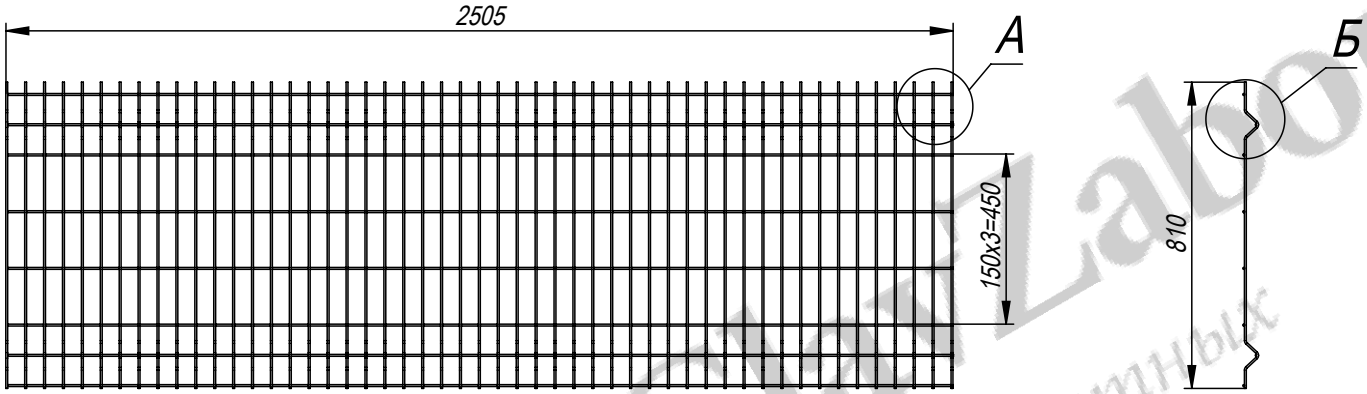

А (1 : 4)

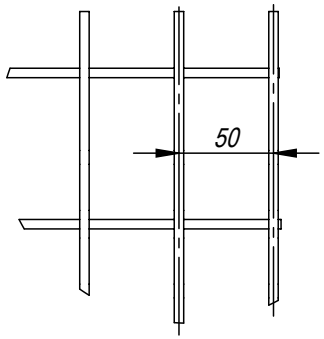

Б (1 : 4)

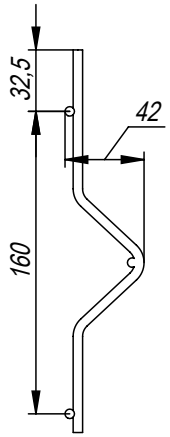

Glavzabor
Завод защитных ограждений

Таблица 1		
Исполнение	Материал	Покрытие
А	Проволока 5,0-С ГОСТ 3282-74	горячее оцинкование по ГОСТ 9.307-89
Б	Проволока 5,0-1Ц-I ГОСТ 3282-74	окраска по RAL
В	Проволока 5,0-1Ц-I ГОСТ 3282-74	-
Г	Проволока 5,0-С ГОСТ 3282-74	-

1. Общие допуски по ГОСТ 30893.1-2002 - v.
2. Покрытие: см. таблицу 1.
3. Контрольная выборка 5%.

Изм.	Лист	№ докум.	Подп.	Дата
Разраб.		Г.С.В.		28.05.14
Пров.		Ц.А.В.		28.05.14
Т. контр.		С.П.А.		28.05.14
Гл. констр.		Г.С.В.		28.05.14
Н. контр.				
Утв.		С.А.Н.		28.05.14

3DS-0052-H0810

Секция ЗДС В810
из прутка D5,
ячейка 50x150

Лит.	Масса (кг)	Масштаб
	9.8	1:20

Лист | Листов 1

ООО "Городской проект"
(495) 228-0412
www.glavzabor.ru

Файл: 3DS-0052-H0810

Разработчик: ООО «Городской проект»
Поставщик: ООО «ГЛАВЗАБОР»
Все права защищены.

Формат А4

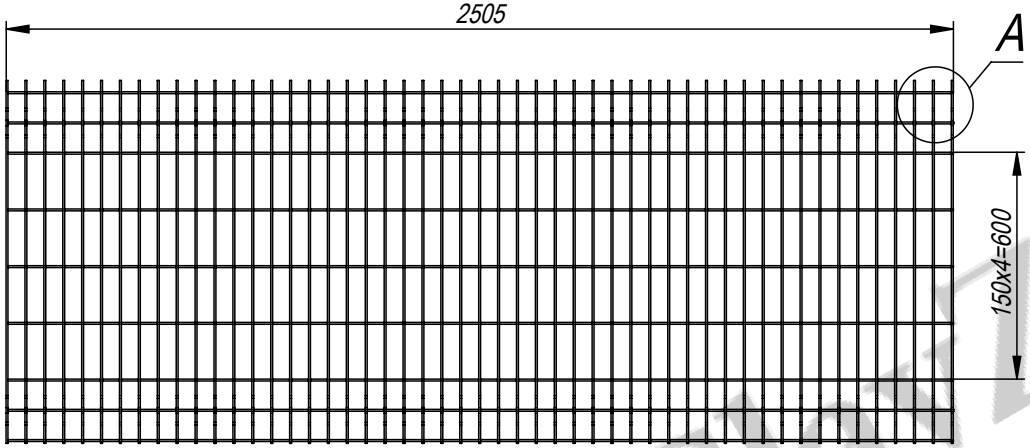

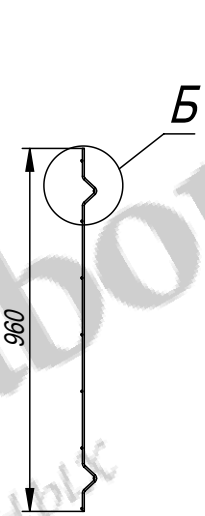

А (1 : 4)

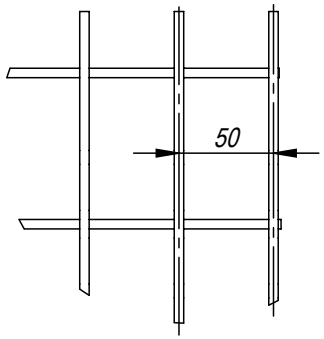

Б (1 : 4)

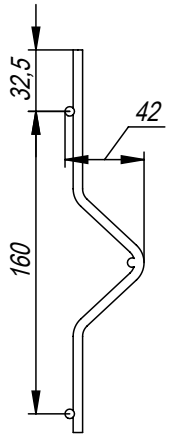

GlavZabor
Завод защитных ограждений

Таблица 1		
Исполнение	Материал	Покрытие
А	Проволока 5,0-С ГОСТ 3282-74	горячее оцинкование по ГОСТ 9.307-89
Б	Проволока 5,0-1Ц-I ГОСТ 3282-74	окраска по RAL
В	Проволока 5,0-1Ц-I ГОСТ 3282-74	-
Г	Проволока 5,0-С ГОСТ 3282-74	-

1. Общие допуски по ГОСТ 30893.1-2002 - v.
2. Покрытие: см. таблицу 1.
3. Контрольная выборка 5%.

Изм.	Лист	№ докум.	Подп.	Дата	3DS-0053-H0960			
Разраб.		Г.С.В.		28.05.14	Секция ЗДС В960 из прутка D5, ячейка 50х150	Лит.	Масса (кг) 11.4	Масштаб 1:20
Пров.		Ц.А.В.		28.05.14		Лист	Листов 1	
Т. контр.		С.П.А.		28.05.14		ООО "Городской проект" (495) 228-0412 www.glavzabor.ru		
Гл. констр.		Г.С.В.		28.05.14				
Н. контр.								
Утв.		С.А.Н.		28.05.14				

Разработчик: ООО «Городской проект»
Поставщик: ООО «ГЛАВЗАБОР»
Все права защищены.

Формат А4

Файл: 3DS-0053-H0960

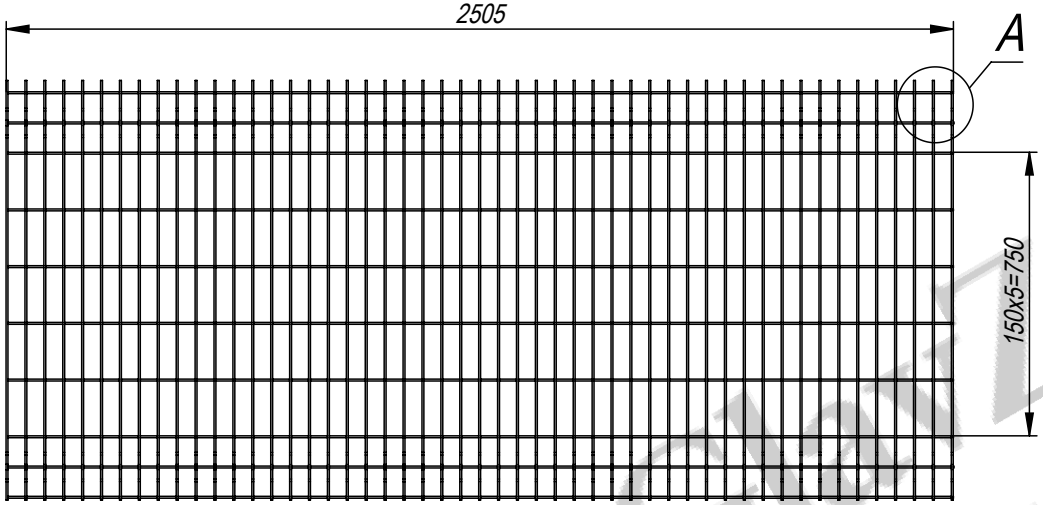

А (1 : 4)

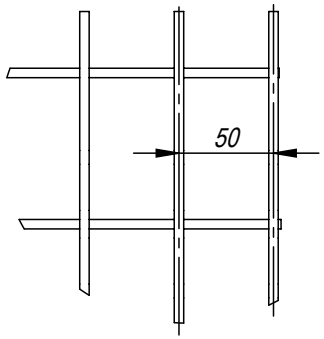

Б (1 : 4)

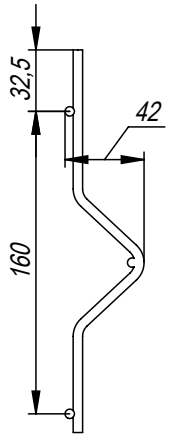

GlavZabor
Завод защитных ограждений

Таблица 1		
Исполнение	Материал	Покрытие
А	Проволока 5,0-С ГОСТ 3282-74	горячее оцинкование по ГОСТ 9.307-89
Б	Проволока 5,0-1Ц-I ГОСТ 3282-74	окраска по RAL
В	Проволока 5,0-1Ц-I ГОСТ 3282-74	-
Г	Проволока 5,0-С ГОСТ 3282-74	-

1. Общие допуски по ГОСТ 30893.1-2002 - v.
2. Покрытие: см. таблицу 1.
3. Контрольная выборка 5%.

Изм.	Лист	№ докум.	Подп.	Дата	3DS-0054-H1110			
Разраб.		Г.С.В.		28.05.14	Секция 3ДС В1110 из прутка D5, ячейка 50x150	Лит.	Масса (кг) 12.9	Масштаб 1:20
Пров.		Ц.А.В.		28.05.14		Лист	Листов 1	
Т. контр.		С.П.А.		28.05.14		ООО "Городской проект" (495) 228-0412 www.glavzabor.ru		
Гл. констр.		Г.С.В.		28.05.14				
Н. контр.								
Утв.		С.А.Н.		28.05.14				

Разработчик: ООО «Городской проект»
Поставщик: ООО «ГЛАВЗАБОР»
Все права защищены.

Файл: 3DS-0054-H1110

Формат А4

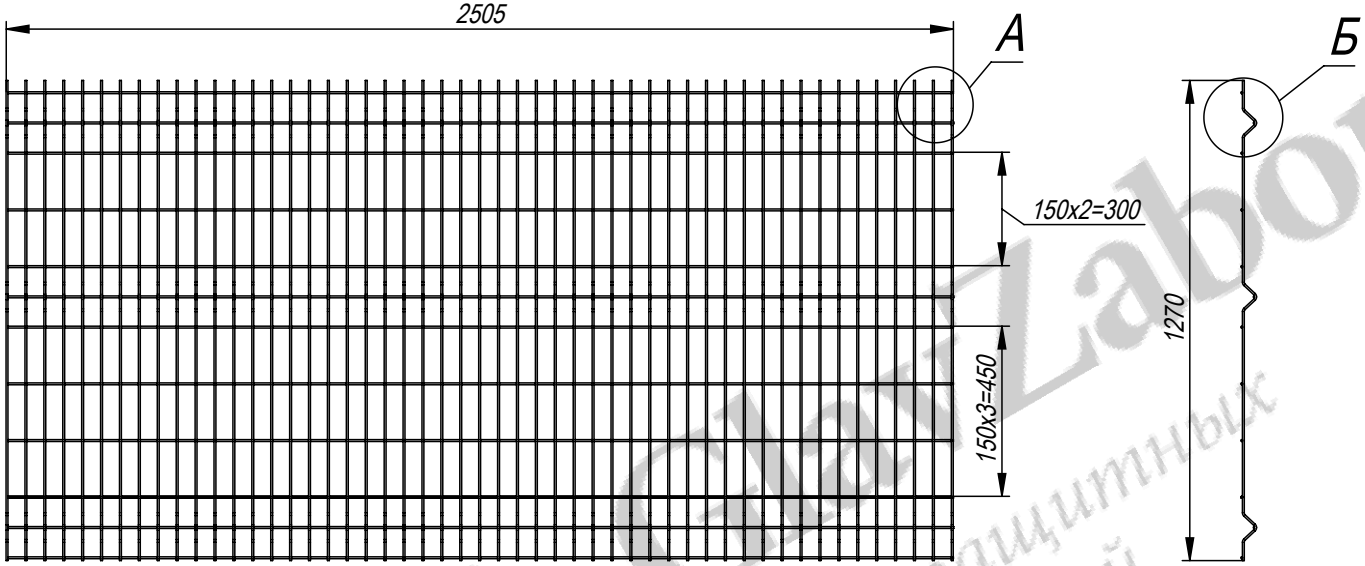

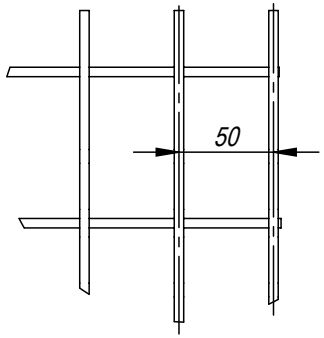

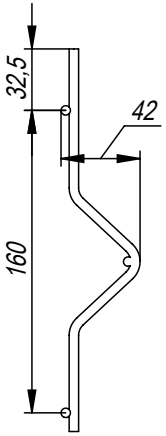

Таблица 1		
Исполнение	Материал	Покрытие
А	Проволока 5,0-С ГОСТ 3282-74	горячее оцинкование по ГОСТ 9.307-89
Б	Проволока 5,0-1Ц-I ГОСТ 3282-74	окраска по RAL
В	Проволока 5,0-1Ц-I ГОСТ 3282-74	-
Г	Проволока 5,0-С ГОСТ 3282-74	-

1. Общие допуски по ГОСТ 30893.1-2002 - v.
2. Покрытие: см. таблицу 1.
3. Контрольная выборка 5%.

Изм.	Лист	№ докум.	Подп.	Дата	3DS-0055-H1270			
Разраб.		Г.С.В.		28.05.14	Секция 3ДС В1270 из прутка D5, ячейка 50x150	Лит.	Масса (кг) 15.5	Масштаб 1:20
Пров.		Ц.А.В.		28.05.14		Лист	Листов 1	
Т. контр.		С.П.А.		28.05.14		ООО "Городской проект" (495) 228-0412 www.glavzabor.ru		
Гл. констр.		Г.С.В.		28.05.14				
Н. контр.								
Утв.		С.А.Н.		28.05.14				

Разработчик: ООО «Городской проект»
Поставщик: ООО «ГЛАВЗАБОР»
Все права защищены.

Файл: 3DS-0055-H1270

Формат А4

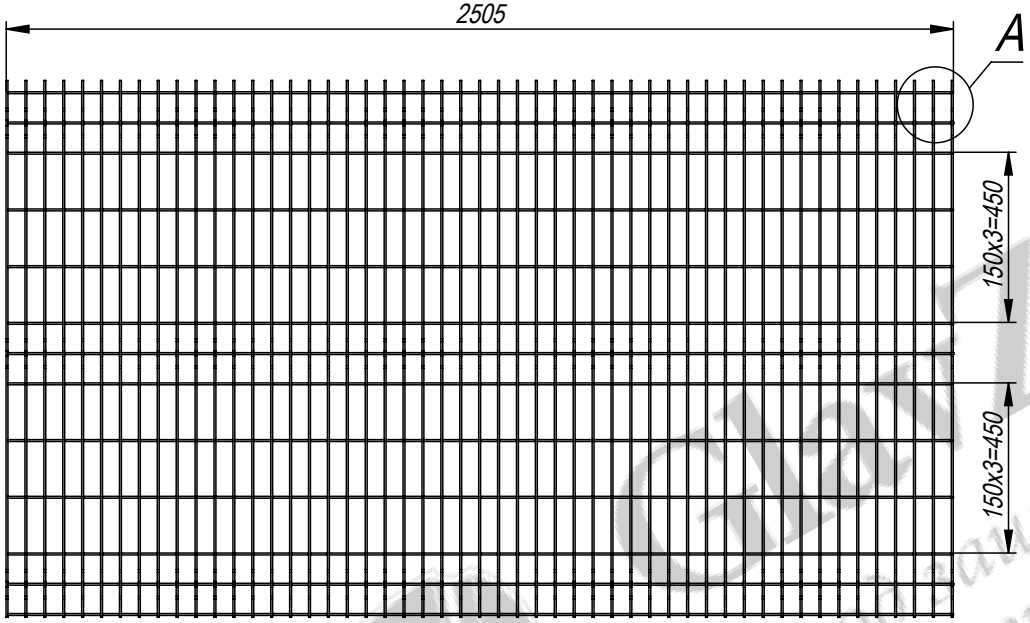

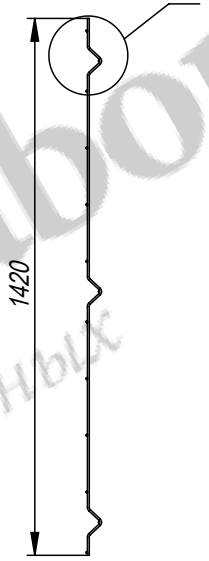

А (1 : 4)

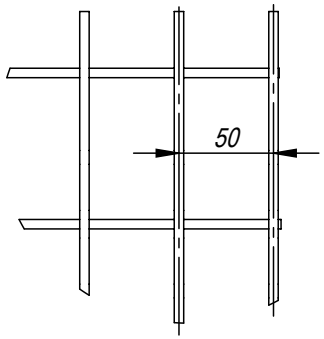

Б (1 : 4)

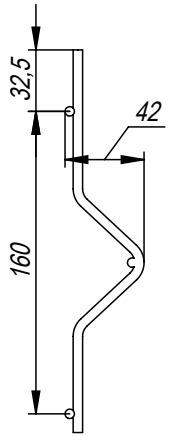

Таблица 1		
Исполнение	Материал	Покрытие
А	Проволока 5,0-С ГОСТ 3282-74	горячее оцинкование по ГОСТ 9.307-89
Б	Проволока 5,0-1Ц-I ГОСТ 3282-74	окраска по RAL
В	Проволока 5,0-1Ц-I ГОСТ 3282-74	-
Г	Проволока 5,0-С ГОСТ 3282-74	-

1. Общие допуски по ГОСТ 30893.1-2002 - v.
2. Покрытие: см. таблицу 1.
3. Контрольная выборка 5%.

Изм.	Лист	№ докум.	Подп.	Дата	3DS-0056-H1420			
Разраб.		Г.С.В.		28.05.14	Секция 3ДС В1420 из прутка D5, ячейка 50х150	Лит.	Масса (кг) 16.7	Масштаб 1:20
Пров.		Ц.А.В.		28.05.14		Лист	Листов 1	
Т. контр.		С.П.А.		28.05.14		ООО "Городской проект" (495) 228-0412 www.glavzabor.ru		
Гл. констр.		Г.С.В.		28.05.14				
Н. контр.								
Утв.		С.А.Н.		28.05.14				

Разработчик: ООО «Городской проект»
Поставщик: ООО «ГЛАВЗАБОР»
Все права защищены.

Файл: 3DS-0056-H1420

Формат А4

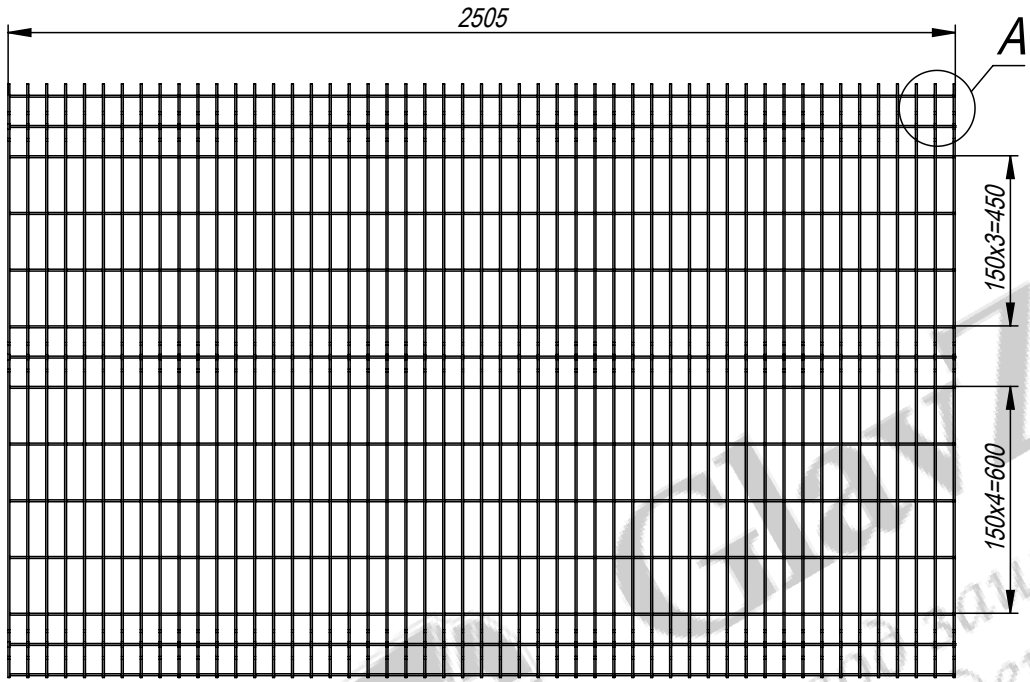

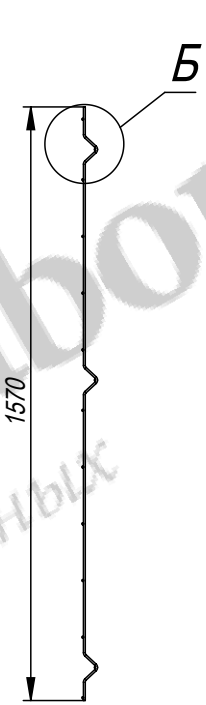

А (1 : 4)

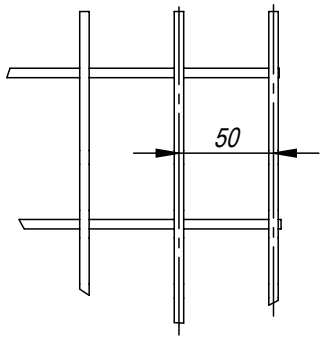

Б (1 : 4)

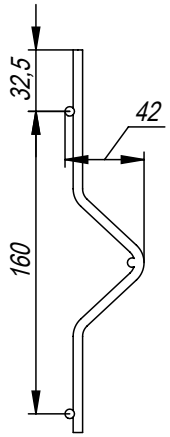

Таблица 1		
Исполнение	Материал	Покрытие
А	Проволока 5,0-С ГОСТ 3282-74	горячее оцинкование по ГОСТ 9.307-89
Б	Проволока 5,0-1Ц-I ГОСТ 3282-74	окраска по RAL
В	Проволока 5,0-1Ц-I ГОСТ 3282-74	-
Г	Проволока 5,0-С ГОСТ 3282-74	-

1. Общие допуски по ГОСТ 30893.1-2002 - v.
2. Покрытие: см. таблицу 1.
3. Контрольная выборка 5%.

Изм.	Лист	№ докум.	Подп.	Дата	3DS-0057-H1570			
Разраб.		Г.С.В.		13.05.14	Секция ЗДС В1570 из прутка D5, ячейка 50х150	Лит.	Масса (кг) 18.3	Масштаб 1:20
Пров.		Ц.А.В.		13.05.14		Лист	Листов 1	
Т. контр.		С.П.А.		13.05.14		ООО "Городской проект" (495) 228-0412 www.glavzabor.ru		
Гл. констр.		Г.С.В.		13.05.14				
Н. контр.								
Утв.		С.А.Н.		13.05.14				

Разработчик: ООО «Городской проект»
Поставщик: ООО «ГЛАВЗАБОР»
Все права защищены.

Формат А4

Файл: 3DS-0057-H1570

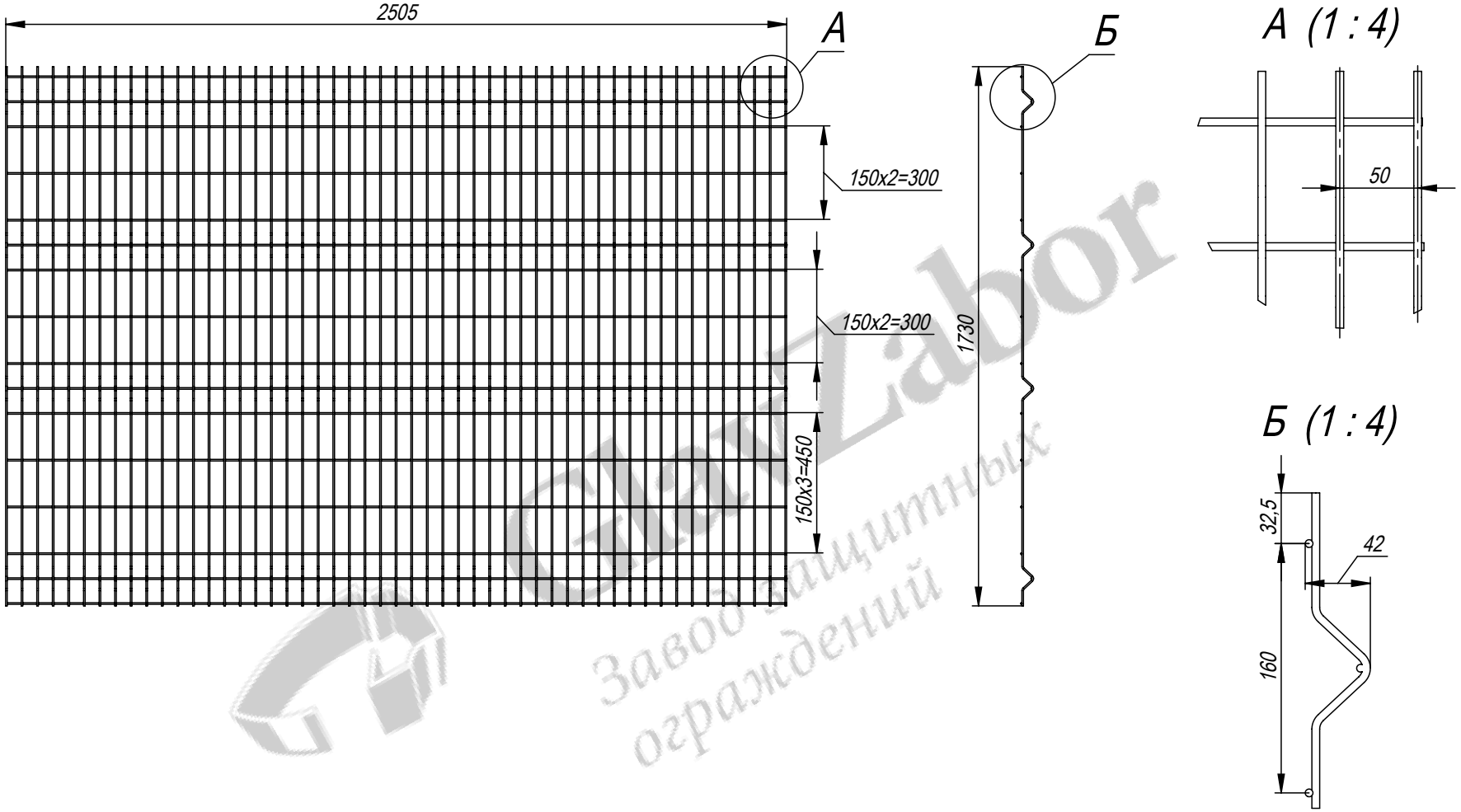

Таблица 1		
Исполнение	Материал	Покрытие
А	Проволока 5,0-С ГОСТ 3282-74	горячее оцинкование по ГОСТ 9.307-89
Б	Проволока 5,0-1Ц-I ГОСТ 3282-74	окраска по RAL
В	Проволока 5,0-1Ц-I ГОСТ 3282-74	-
Г	Проволока 5,0-С ГОСТ 3282-74	-

1. Общие допуски по ГОСТ 30893.1-2002 - v.
2. Покрытие: см. таблицу 1.
3. Контрольная выборка 5%.

Изм.	Лист	№ докум.	Подп.	Дата	3DS-0058-H1730			
Разраб.		Г.С.В.		27.04.14	Секция 3ДС В1730 из прутка D5, ячейка 50x150	Лит.	Масса (кг) 20.5	Масштаб 1:20
Пров.		Ц.А.В.		27.04.14		Лист	Листов 1	
Т. контр.		С.П.А.		27.04.14		ООО "Городской проект" (495) 228-0412 www.glavzabor.ru		
Гл. констр.		Г.С.В.		27.04.14				
Н. контр.								
Утв.		С.А.Н.		27.04.14				

Разработчик: ООО «Городской проект»
Поставщик: ООО «ГЛАВЗАБОР»
Все права защищены.

Файл: 3DS-0058-H1730

Формат А4

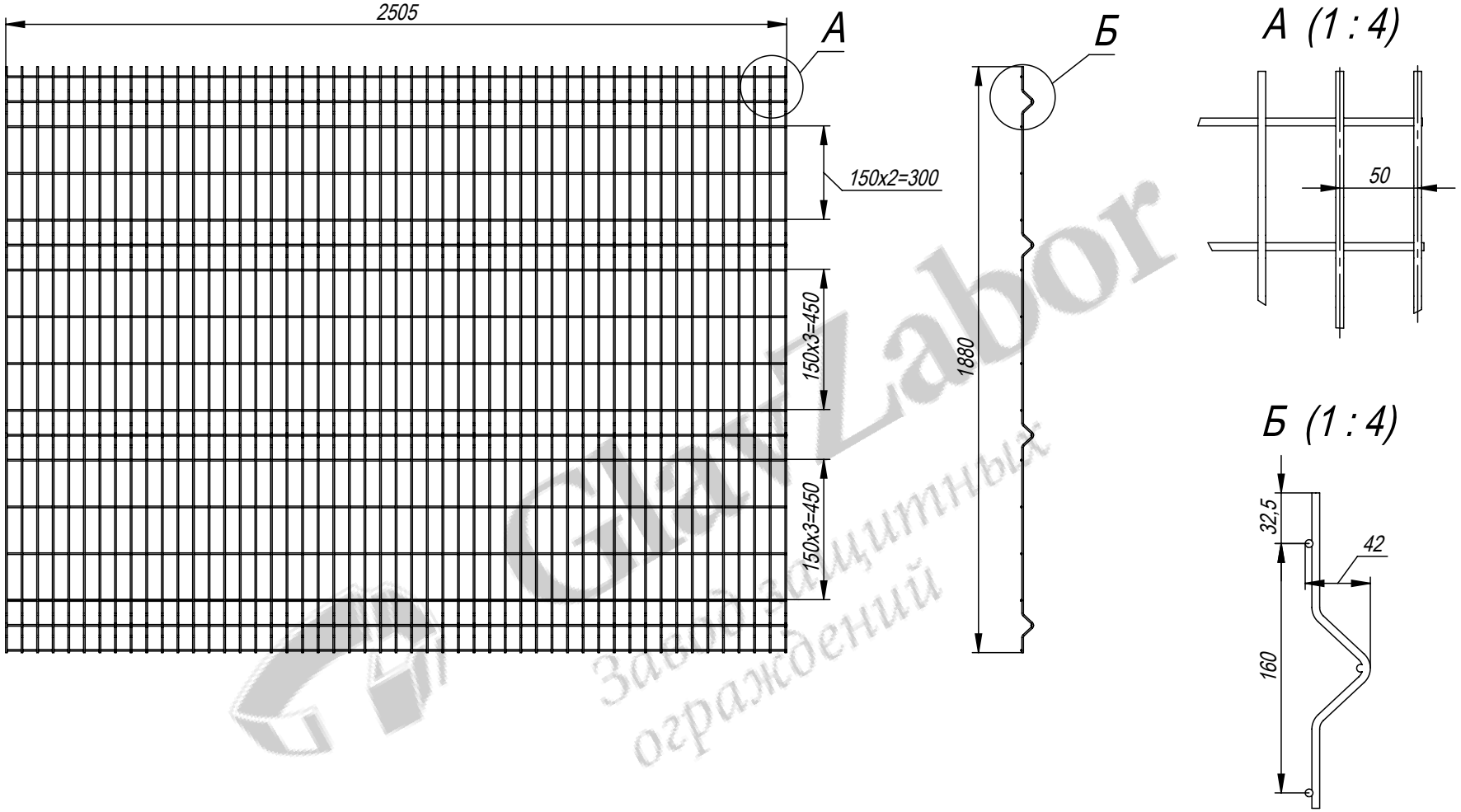

Таблица 1		
Исполнение	Материал	Покрытие
А	Проволока 5,0-С ГОСТ 3282-74	горячее оцинкование по ГОСТ 9.307-89
Б	Проволока 5,0-1Ц-I ГОСТ 3282-74	окраска по RAL
В	Проволока 5,0-1Ц-I ГОСТ 3282-74	-
Г	Проволока 5,0-С ГОСТ 3282-74	-

1. Общие допуски по ГОСТ 30893.1-2002 - v.
2. Покрытие: см. таблицу 1.
3. Контрольная выборка 5%.

Изм.	Лист	№ докум.	Подп.	Дата	3DS-0059-H1880			
Разраб.		Г.С.В.		27.04.14	Секция 3ДС В1880 из прутка D5, ячейка 50x150	Лит.	Масса (кг) 22.4	Масштаб 1:20
Пров.		Ц.А.В.		27.04.14		Лист	Листов 1	
Т. контр.		С.П.А.		27.04.14		ООО "Городской проект" (495) 228-0412 www.glavzabor.ru		
Гл. констр.		Г.С.В.		27.04.14				
Н. контр.								
Утв.		С.А.Н.		27.04.14				

Разработчик: ООО «Городской проект»
Поставщик: ООО «ГЛАВЗАБОР»
Все права защищены.

Файл: 3DS-0059-H1880

Формат А4

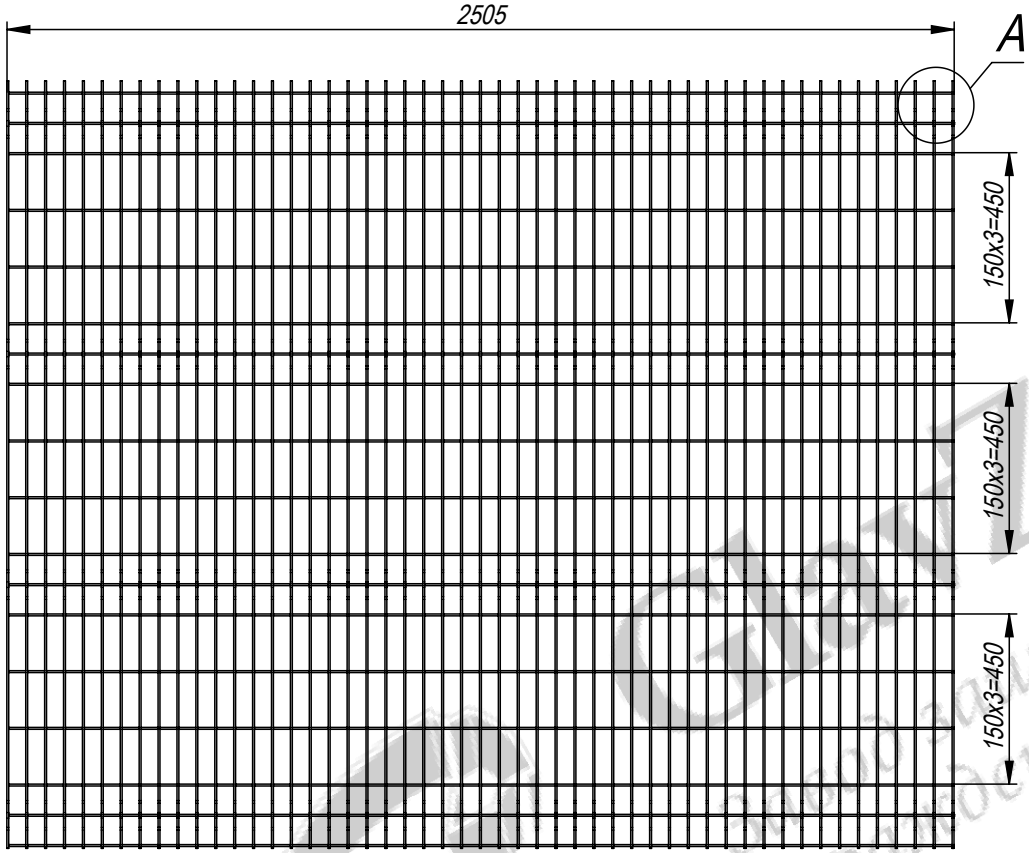

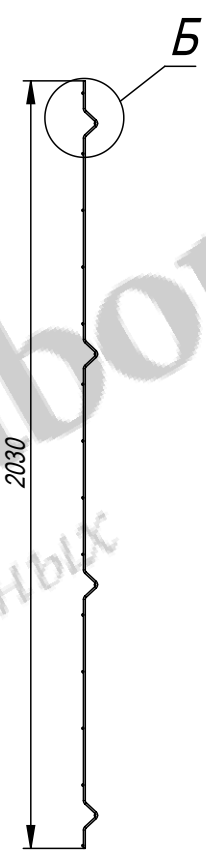

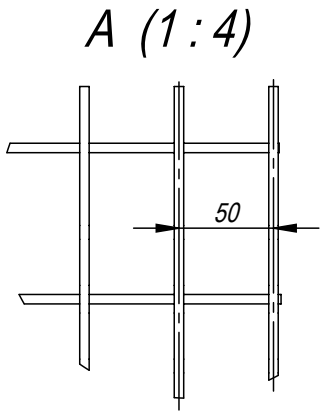

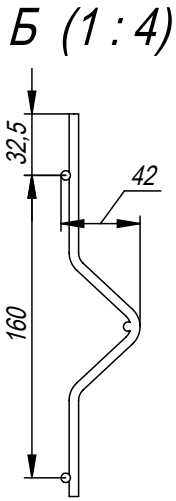

GlavZabor
завод защитных ограждений

Таблица 1		
Исполнение	Материал	Покрытие
А	Проволока 5,0-С ГОСТ 3282-74	горячее оцинкование по ГОСТ 9.307-89
Б	Проволока 5,0-1Ц-I ГОСТ 3282-74	окраска по RAL
В	Проволока 5,0-1Ц-I ГОСТ 3282-74	-
Г	Проволока 5,0-С ГОСТ 3282-74	-

1. Общие допуски по ГОСТ 30893.1-2002 - v.
2. Покрытие: см. таблицу 1.
3. Контрольная выборка 5%.

Изм.	Лист	№ докум.	Подп.	Дата	3DS-0060-H2030			
Разраб.		Г.С.В.		27.04.14	Секция 3ДС В2030 из прутка D5, ячейка 50x150	Лит.	Масса (кг) 23.6	Масштаб 1:20
Пров.		Ц.А.В.		27.04.14		Лист	Листов 1	
Т. контр.		С.П.А.		27.04.14		ООО "Городской проект" (495) 228-0412 www.glavzabor.ru		
Гл. констр.		Г.С.В.		27.04.14				
Н. контр.								
Утв.		С.А.Н.		27.04.14				

Разработчик: ООО «Городской проект»
Поставщик: ООО «ГЛАВЗАБОР»
Все права защищены.

Файл: 3DS-0060-H2030

Формат А4

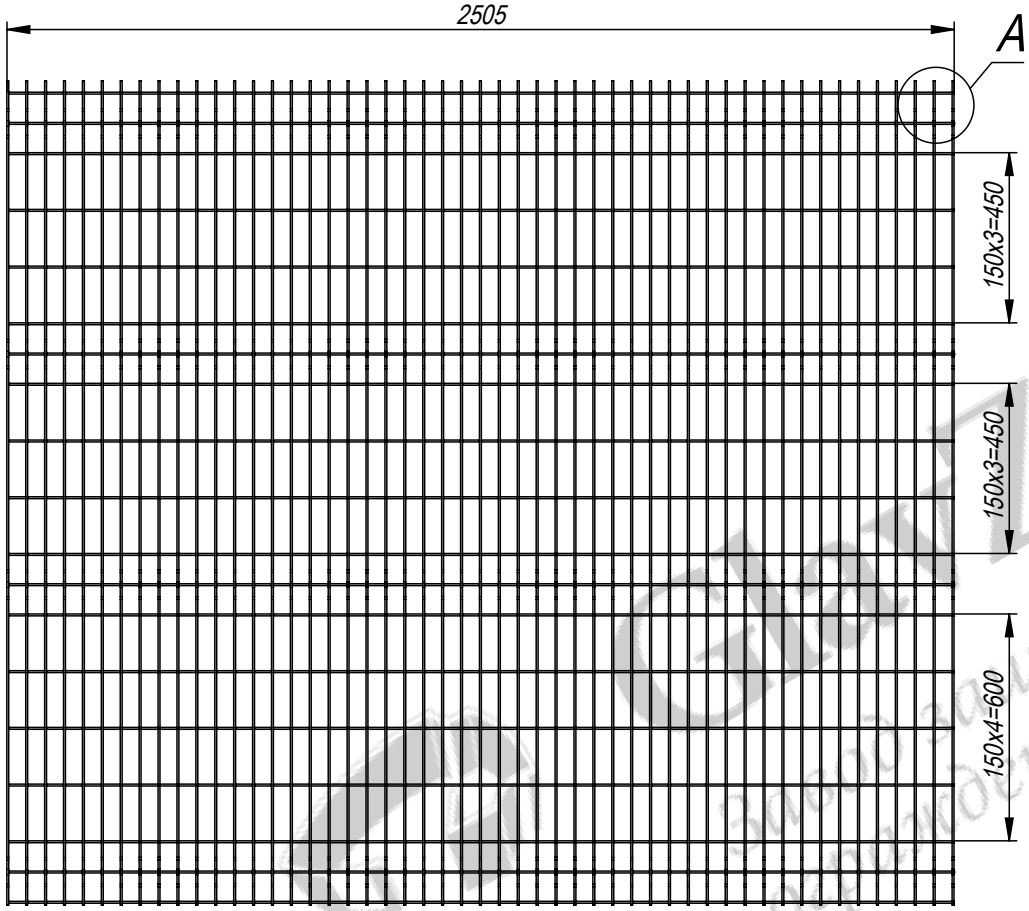

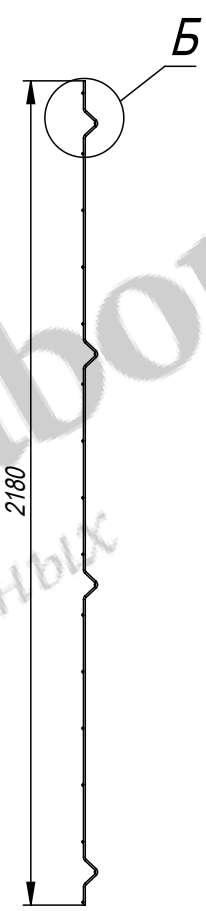

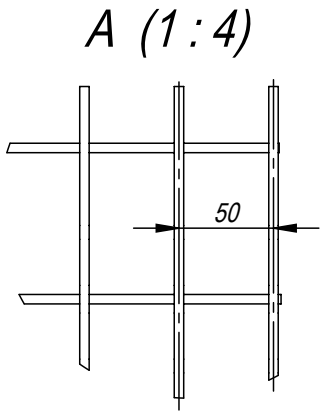

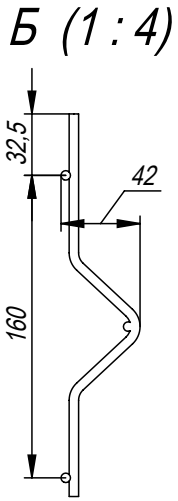

Таблица 1		
Исполнение	Материал	Покрытие
А	Проволока 5,0-С ГОСТ 3282-74	горячее оцинкование по ГОСТ 9.307-89
Б	Проволока 5,0-1Ц-I ГОСТ 3282-74	окраска по RAL
В	Проволока 5,0-1Ц-I ГОСТ 3282-74	-
Г	Проволока 5,0-С ГОСТ 3282-74	-

1. Общие допуски по ГОСТ 30893.1-2002 - v.
2. Покрытие: см. таблицу 1.
3. Контрольная выборка 5%.

Изм.	Лист	№ докум.	Подп.	Дата	3DS-0061-H2180			
Разраб.		Г.С.В.		16.04.14	Секция ЗДС В2180 из прутка D5, ячейка 50х150	Лит.	Масса (кг) 25.1	Масштаб 1:20
Пров.		Ц.А.В.		16.04.14		Лист	Листов 1	
Т. контр.		С.П.А.		16.04.14		ООО "Городской проект" (495) 228-0412 www.glavzabor.ru		
Гл. констр.		Г.С.В.		16.04.14				
Н. контр.								
Утв.		С.А.Н.		16.04.14				

Разработчик: ООО «Городской проект»
Поставщик: ООО «ГЛАВЗАБОР»
Все права защищены.

Формат А4

Файл: 3DS-0061-H2180

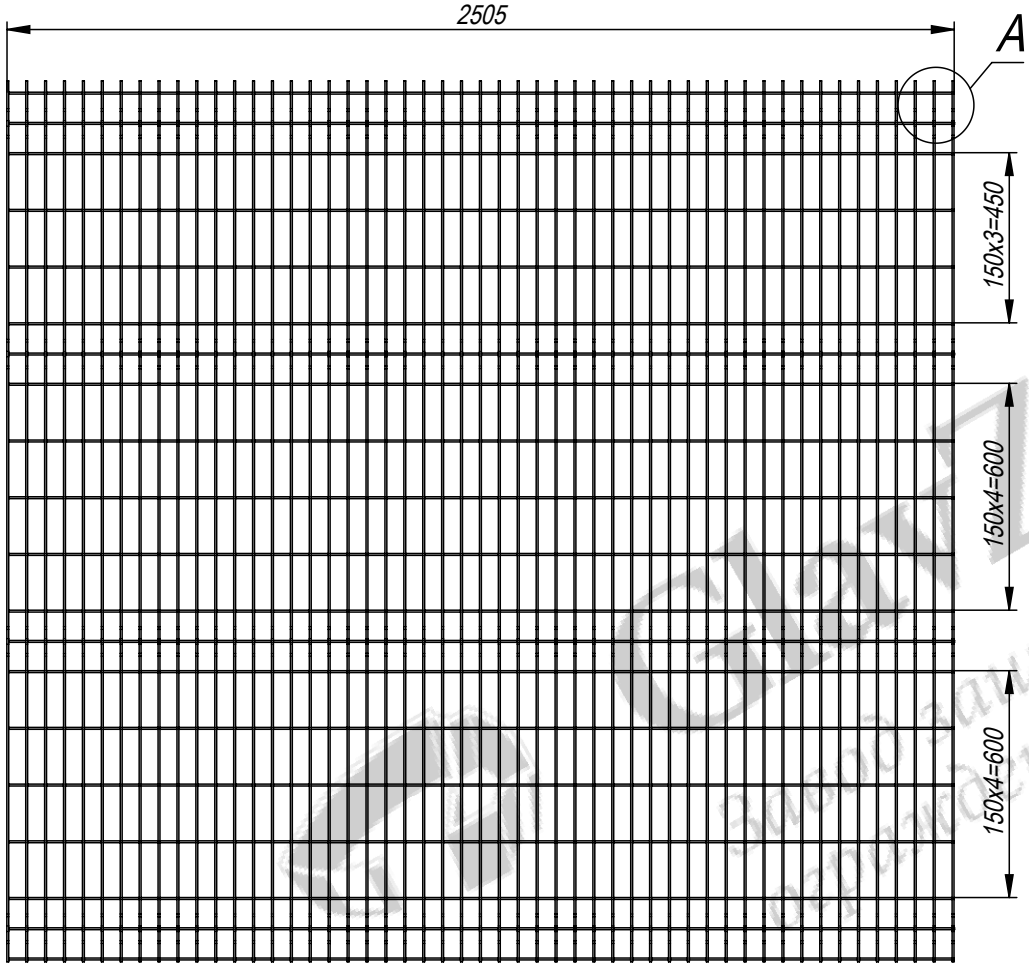

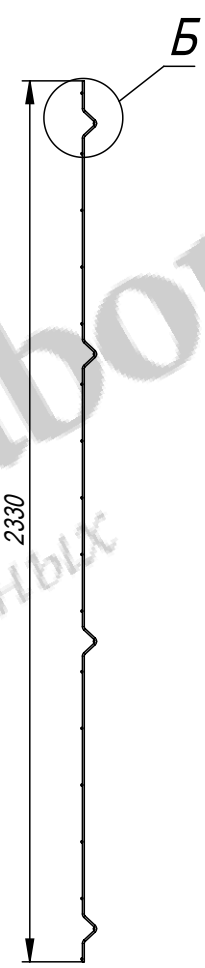

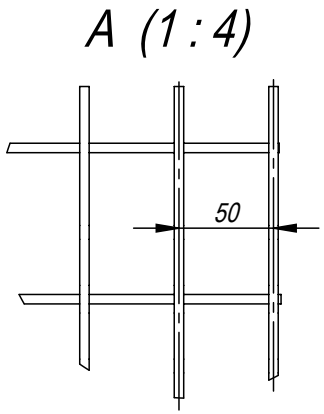

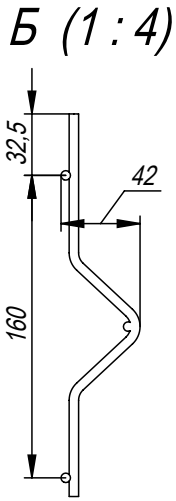

GlavZabor
завод защитных ограждений

Таблица 1		
Исполнение	Материал	Покрытие
А	Проволока 5,0-С ГОСТ 3282-74	горячее оцинкование по ГОСТ 9.307-89
Б	Проволока 5,0-1Ц-I ГОСТ 3282-74	окраска по RAL
В	Проволока 5,0-1Ц-I ГОСТ 3282-74	-
Г	Проволока 5,0-С ГОСТ 3282-74	-

1. Общие допуски по ГОСТ 30893.1-2002 - v.
2. Покрытие: см. таблицу 1.
3. Контрольная выборка 5%.

Изм.	Лист	№ докум.	Подп.	Дата
Разраб.		Г.С.В.		27.04.14
Пров.		Ц.А.В.		27.04.14
Т. контр.		С.П.А.		27.04.14
Гл. констр.		Г.С.В.		27.04.14
Н. контр.				
Утв.		С.А.Н.		27.04.14

3DS-0062-H2330

Секция 3ДС В2330
из прутка D5,
ячейка 50x150

Лит.	Масса (кг)	Масштаб
	26.7	1:20

Лист | Листов 1

ООО "Городской проект"
(495) 228-0412
www.glavzabor.ru

Файл: 3DS-0062-H2330

Формат А4

Разработчик: ООО «Городской проект»
Поставщик: ООО «ГЛАВЗАБОР»
Все права защищены.

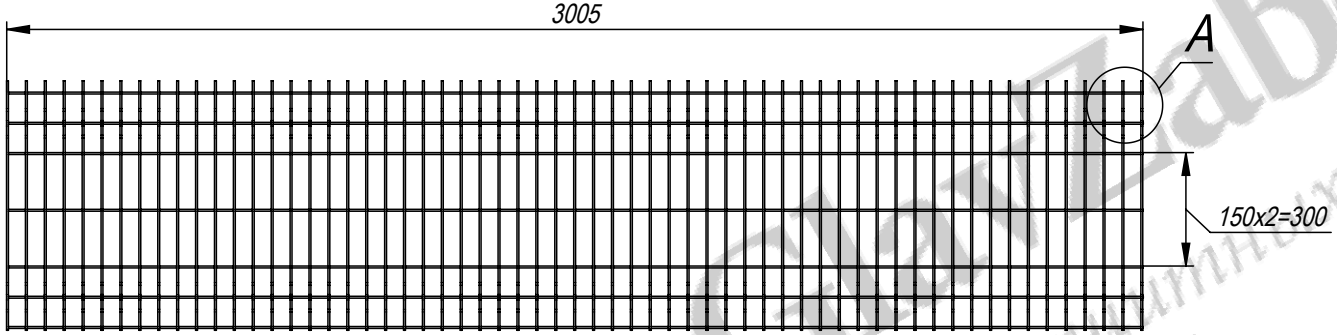

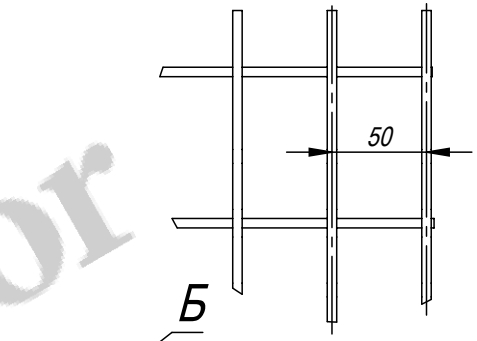

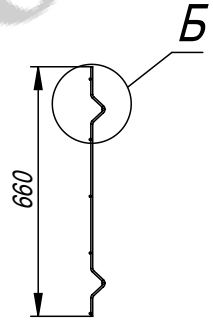

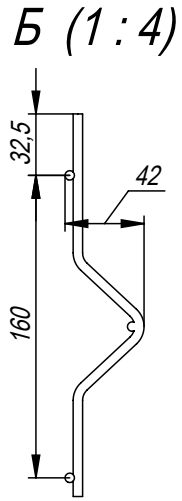

GlavZabor
Завод защитных ограждений

Таблица 1		
Исполнение	Материал	Покрытие
А	Проволока 5,0-С ГОСТ 3282-74	горячее оцинкование по ГОСТ 9.307-89
Б	Проволока 5,0-1Ц-I ГОСТ 3282-74	окраска по RAL
В	Проволока 5,0-1Ц-I ГОСТ 3282-74	-
Г	Проволока 5,0-С ГОСТ 3282-74	-

1. Общие допуски по ГОСТ 30893.1-2002 - v.
2. Покрытие: см. таблицу 1.
3. Контрольная выборка 5%.

Изм.	Лист	№ докум.	Подп.	Дата	3MS-0051-H0660			
Разраб.		Г.С.В.		28.05.14	Секция 3МС В660 из прутка D5, ячейка 50х150	Лит.	Масса (кг) 9.9	Масштаб 1:20
Пров.		Ц.А.В.		28.05.14		Лист	Листов 1	
Т. контр.		С.П.А.		28.05.14		ООО "Городской проект" (495) 228-0412 www.glavzabor.ru		
Гл. констр.		Г.С.В.		28.05.14				
Н. контр.								
Утв.		С.А.Н.		28.05.14				

Разработчик: ООО «Городской проект»
Поставщик: ООО «ГЛАВЗАБОР»
Все права защищены.

Файл: 3MS-0051-H0660

Формат А4

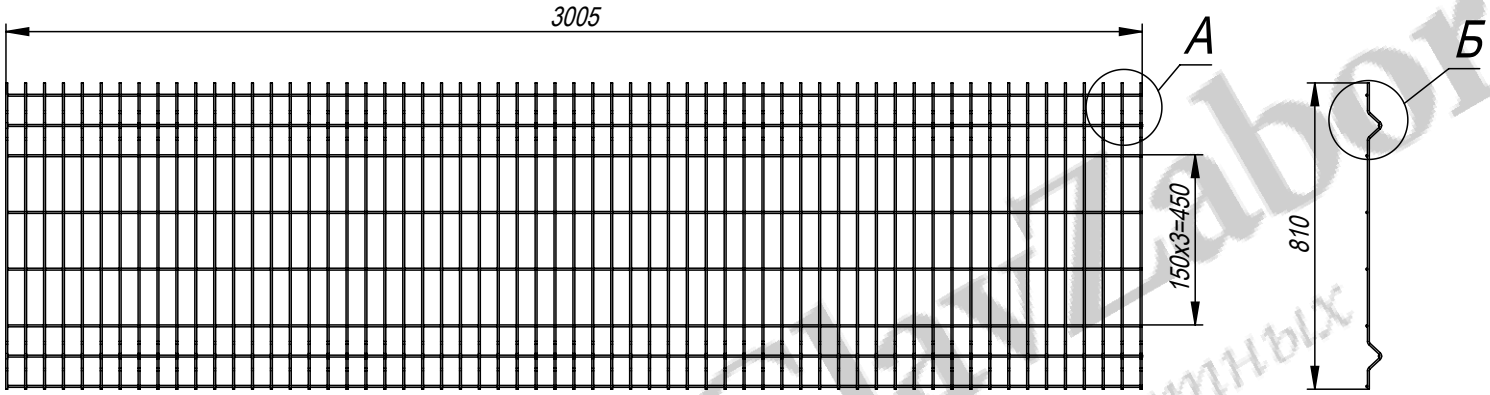

А (1 : 4)

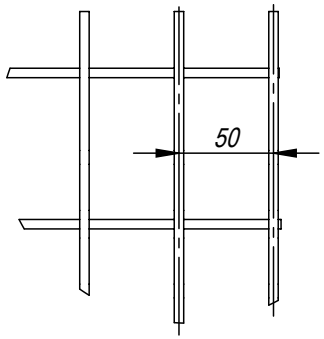

Б (1 : 4)

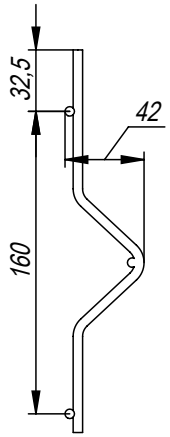

Glavzabor
Завод защитных ограждений

Таблица 1		
Исполнение	Материал	Покрытие
А	Проволока 5,0-С ГОСТ 3282-74	горячее оцинкование по ГОСТ 9.307-89
Б	Проволока 5,0-1Ц-I ГОСТ 3282-74	окраска по RAL
В	Проволока 5,0-1Ц-I ГОСТ 3282-74	-
Г	Проволока 5,0-С ГОСТ 3282-74	-

1. Общие допуски по ГОСТ 30893.1-2002 - v.
2. Покрытие: см. таблицу 1.
3. Контрольная выборка 5%.

Изм.	Лист	№ докум.	Подп.	Дата	3MS-0052-H0810			
Разраб.		Г.С.В.		28.05.14	Секция 3МС В810 из прутка D5, ячейка 50х150	Лит.	Масса (кг) 11.7	Масштаб 1:20
Пров.		Ц.А.В.		28.05.14		Лист	Листов 1	
Т. контр.		С.П.А.		28.05.14		ООО "Городской проект" (495) 228-0412 www.glavzabor.ru		
Гл. констр.		Г.С.В.		28.05.14				
Н. контр.								
Утв.		С.А.Н.		28.05.14				

Разработчик: ООО «Городской проект»
Поставщик: ООО «ГЛАВЗАБОР»
Все права защищены.

Файл: 3MS-0052-H0810

Формат А4

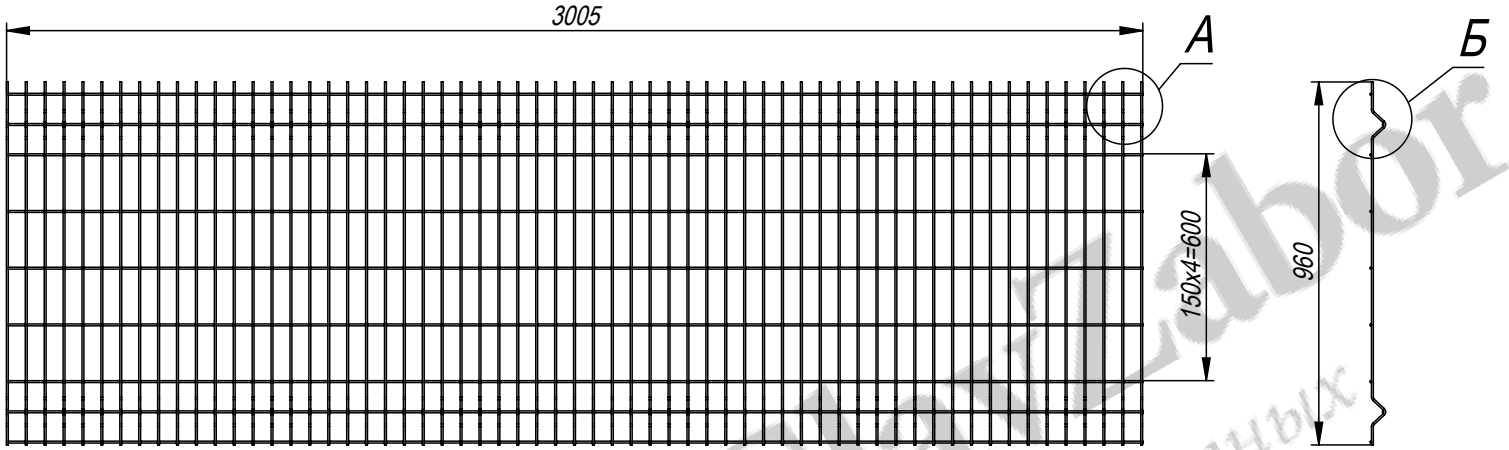

А (1 : 4)

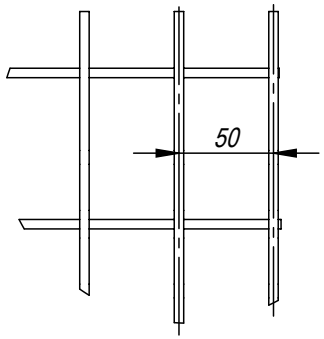

Б (1 : 4)

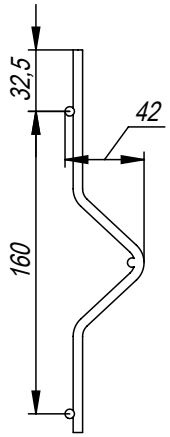

Glavzabor
Завод защитных ограждений

Таблица 1		
Исполнение	Материал	Покрытие
А	Проволока 5,0-С ГОСТ 3282-74	горячее оцинкование по ГОСТ 9.307-89
Б	Проволока 5,0-1Ц-I ГОСТ 3282-74	окраска по RAL
В	Проволока 5,0-1Ц-I ГОСТ 3282-74	-
Г	Проволока 5,0-С ГОСТ 3282-74	-

1. Общие допуски по ГОСТ 30893.1-2002 - v.
2. Покрытие: см. таблицу 1.
3. Контрольная выборка 5%.

Изм.	Лист	№ докум.	Подп.	Дата
Разраб.		Г.С.В.		28.05.14
Пров.		Ц.А.В.		28.05.14
Т. контр.		С.П.А.		28.05.14
Гл. констр.		Г.С.В.		28.05.14
Н. контр.				
Утв.		С.А.Н.		28.05.14

3MS-0053-H0960

Секция 3МС В960
из прутка D5,
ячейка 50x150

Лит.	Масса (кг)	Масштаб
	13.6	1:20

Лист | Листов 1

ООО "Городской проект"
(495) 228-0412
www.glavzabor.ru

Файл: 3MS-0053-H0960

Формат А4

Разработчик: ООО «Городской проект»
Поставщик: ООО «ГЛАВЗАБОР»
Все права защищены.

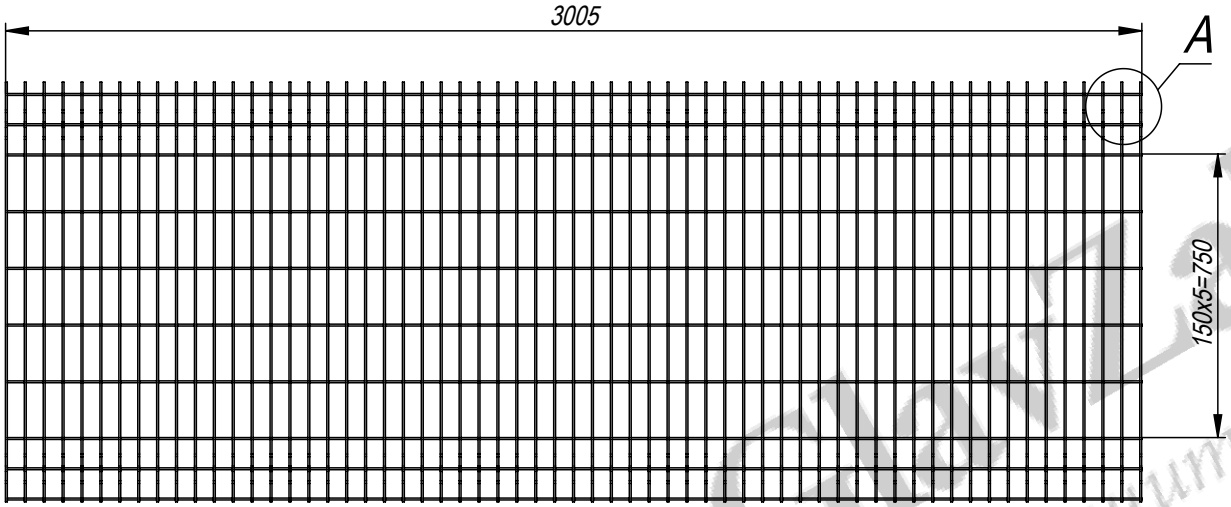

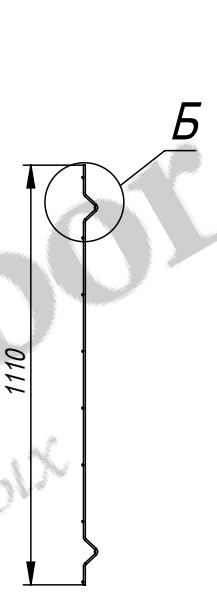

А (1 : 4)

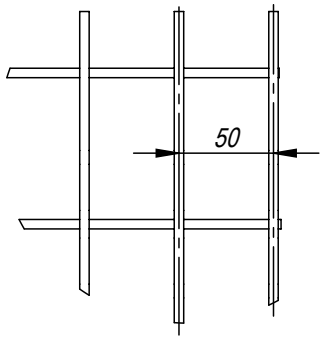

Б (1 : 4)

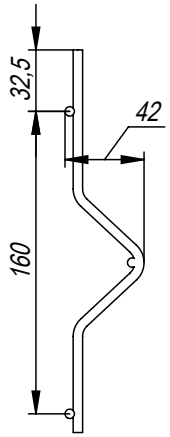

GlavZabor
Завод защитных ограждений

Таблица 1		
Исполнение	Материал	Покрытие
А	Проволока 5,0-С ГОСТ 3282-74	горячее оцинкование по ГОСТ 9.307-89
Б	Проволока 5,0-1Ц-I ГОСТ 3282-74	окраска по RAL
В	Проволока 5,0-1Ц-I ГОСТ 3282-74	-
Г	Проволока 5,0-С ГОСТ 3282-74	-

1. Общие допуски по ГОСТ 30893.1-2002 - v.
2. Покрытие: см. таблицу 1.
3. Контрольная выборка 5%.

Изм.	Лист	№ докум.	Подп.	Дата	3MS-0054-H1110			
Разраб.		Г.С.В.		28.05.14	Секция 3ДС В1110 из прутка D5, ячейка 50х150	Лит.	Масса (кг) 15.5	Масштаб 1:20
Пров.		Ц.А.В.		28.05.14		Лист	Листов 1	
Т. контр.		С.П.А.		28.05.14		ООО "Городской проект" (495) 228-0412 www.glavzabor.ru		
Гл. констр.		Г.С.В.		28.05.14				
Н. контр.								
Утв.		С.А.Н.		28.05.14				

Разработчик: ООО «Городской проект»
Поставщик: ООО «ГЛАВЗАБОР»
Все права защищены.

Файл: 3MS-0054-H1110

Формат А4

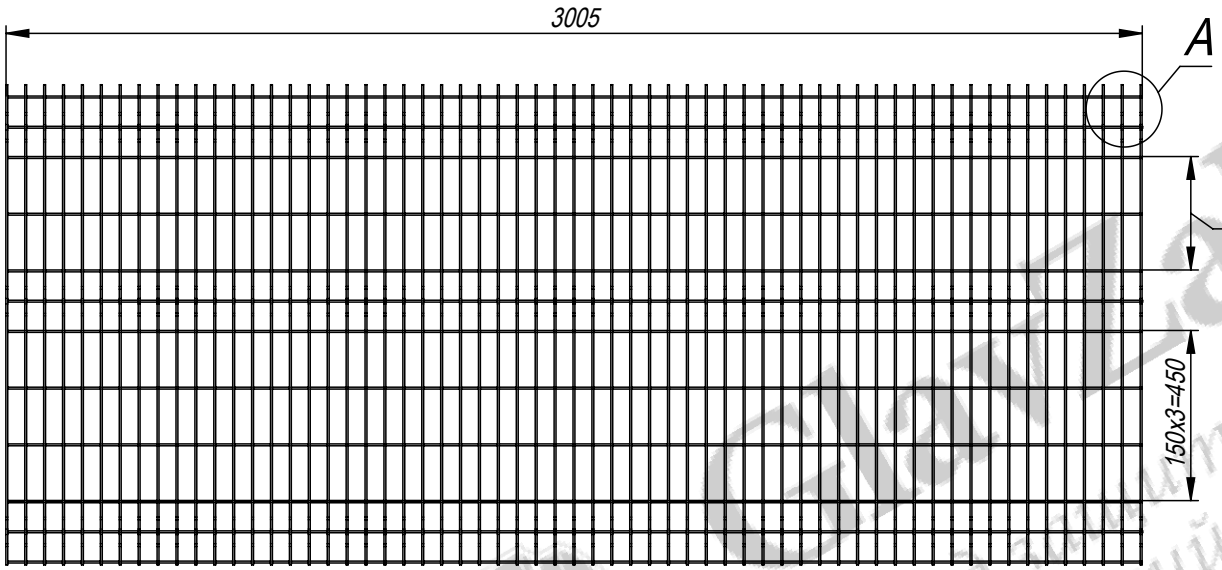

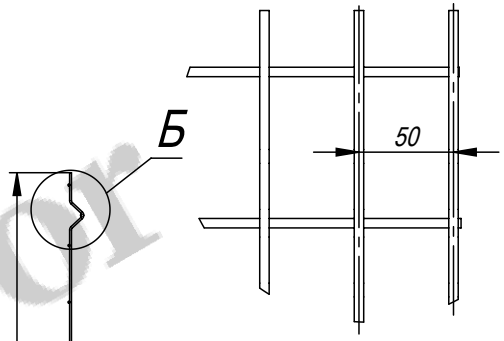

А (1 : 4)

Б (1 : 4)

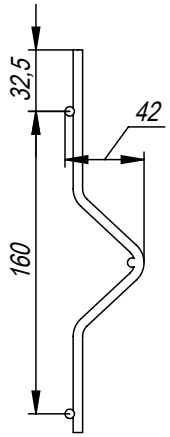

Главзабор
Завод элитных ограждений

Таблица 1		
Исполнение	Материал	Покрытие
А	Проволока 5,0-С ГОСТ 3282-74	горячее оцинкование по ГОСТ 9.307-89
Б	Проволока 5,0-1Ц-I ГОСТ 3282-74	окраска по RAL
В	Проволока 5,0-1Ц-I ГОСТ 3282-74	-
Г	Проволока 5,0-С ГОСТ 3282-74	-

1. Общие допуски по ГОСТ 30893.1-2002 - v.
2. Покрытие: см. таблицу 1.
3. Контрольная выборка 5%.

Изм.	Лист	№ докум.	Подп.	Дата
Разраб.		Г.С.В.		28.05.14
Пров.		Ц.А.В.		28.05.14
Т. контр.		С.П.А.		28.05.14
Гл. констр.		Г.С.В.		28.05.14
Н. контр.				
Утв.		С.А.Н.		28.05.14

3MS-0055-H1270

Секция 3МС В1270
из прутка D5,
ячейка 50x150

Лит.	Масса (кг)	Масштаб
	18.6	1:20

Лист | Листов 1

ООО "Городской проект"
(495) 228-0412
www.glavzabor.ru

Файл: 3MS-0055-H1270

Формат А4

Разработчик: ООО «Городской проект»
Поставщик: ООО «ГЛАВЗАБОР»
Все права защищены.

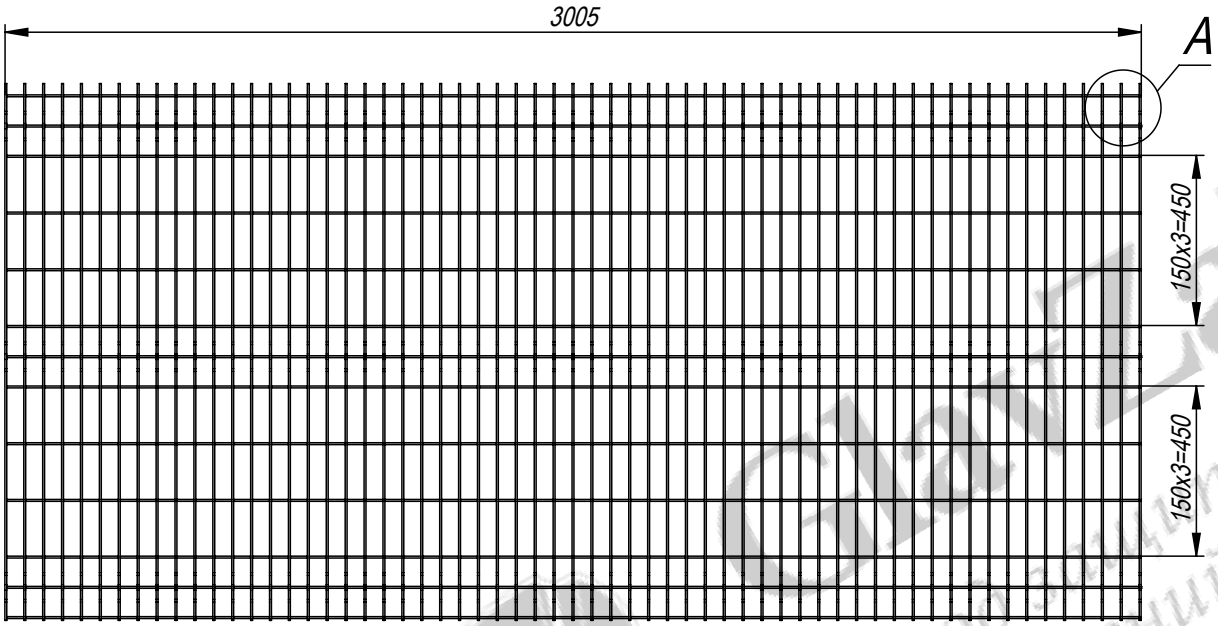

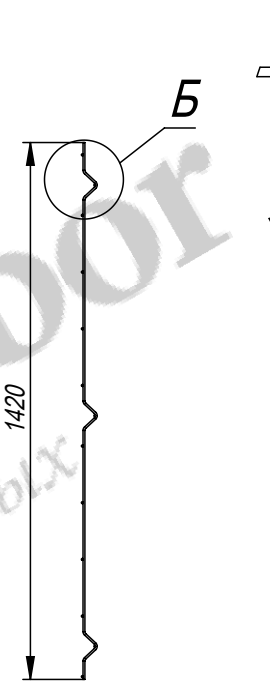

А (1 : 4)

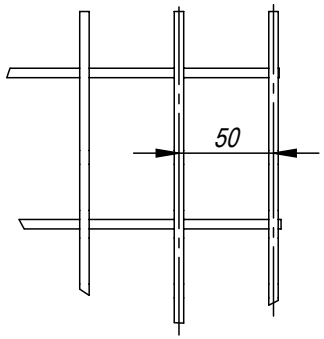

Б (1 : 4)

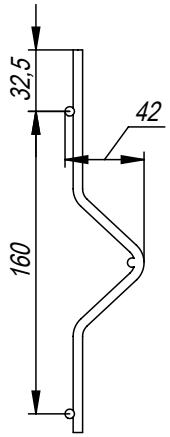

Таблица 1		
Исполнение	Материал	Покрытие
А	Проволока 5,0-С ГОСТ 3282-74	горячее оцинкование по ГОСТ 9.307-89
Б	Проволока 5,0-1Ц-I ГОСТ 3282-74	окраска по RAL
В	Проволока 5,0-1Ц-I ГОСТ 3282-74	-
Г	Проволока 5,0-С ГОСТ 3282-74	-

1. Общие допуски по ГОСТ 30893.1-2002 - v.
2. Покрытие: см. таблицу 1.
3. Контрольная выборка 5%.

Изм.	Лист	№ докум.	Подп.	Дата	3MS-0056-H1420			
Разраб.		Г.С.В.		28.05.14	Секция 3МС В1420 из прутка D5, ячейка 50х150	Лит.	Масса (кг) 20.0	Масштаб 1:20
Пров.		Ц.А.В.		28.05.14		Лист	Листов 1	
Т. контр.		С.П.А.		28.05.14		ООО "Городской проект" (495) 228-0412 www.glavzabor.ru		
Гл. констр.		Г.С.В.		28.05.14				
Н. контр.								
Утв.		С.А.Н.		28.05.14				

Разработчик: ООО «Городской проект»
Поставщик: ООО «ГЛАВЗАБОР»
Все права защищены.

Файл: 3MS-0056-H1420

Формат А4

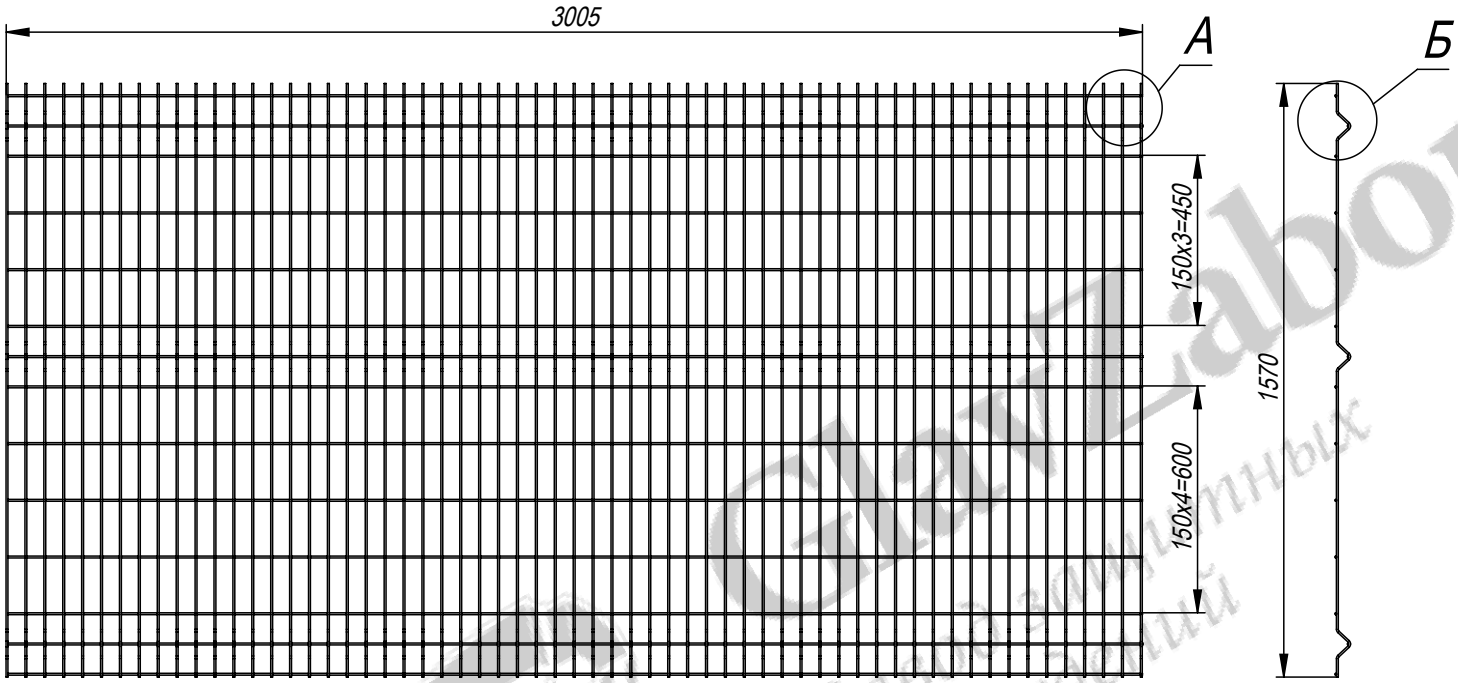

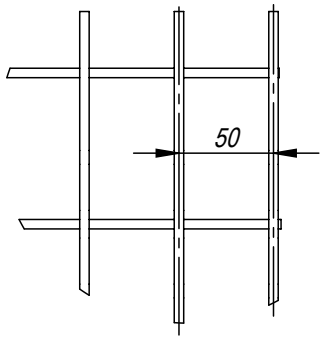

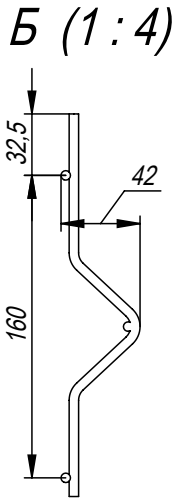

Таблица 1		
Исполнение	Материал	Покрытие
А	Проволока 5,0-С ГОСТ 3282-74	горячее оцинкование по ГОСТ 9.307-89
Б	Проволока 5,0-1Ц-I ГОСТ 3282-74	окраска по RAL
В	Проволока 5,0-1Ц-I ГОСТ 3282-74	-
Г	Проволока 5,0-С ГОСТ 3282-74	-

1. Общие допуски по ГОСТ 30893.1-2002 - v.
2. Покрытие: см. таблицу 1.
3. Контрольная выборка 5%.

Изм.	Лист	№ докум.	Подп.	Дата	3MS-0057-H1570			
Разраб.		Г.С.В.		13.05.14	Секция 3МС В1570 из прутка D5, ячейка 50x150	Лит.	Масса (кг) 21.8	Масштаб 1:20
Пров.		Ц.А.В.		13.05.14		Лист	Листов 1	
Т. контр.		С.П.А.		13.05.14		ООО "Городской проект" (495) 228-0412 www.glavzabor.ru		
Гл. констр.		Г.С.В.		13.05.14				
Н. контр.								
Утв.		С.А.Н.		13.05.14				

Разработчик: ООО «Городской проект»
Поставщик: ООО «ГЛАВЗАБОР»
Все права защищены.

Формат А4

Файл: 3MS-0057-H1570

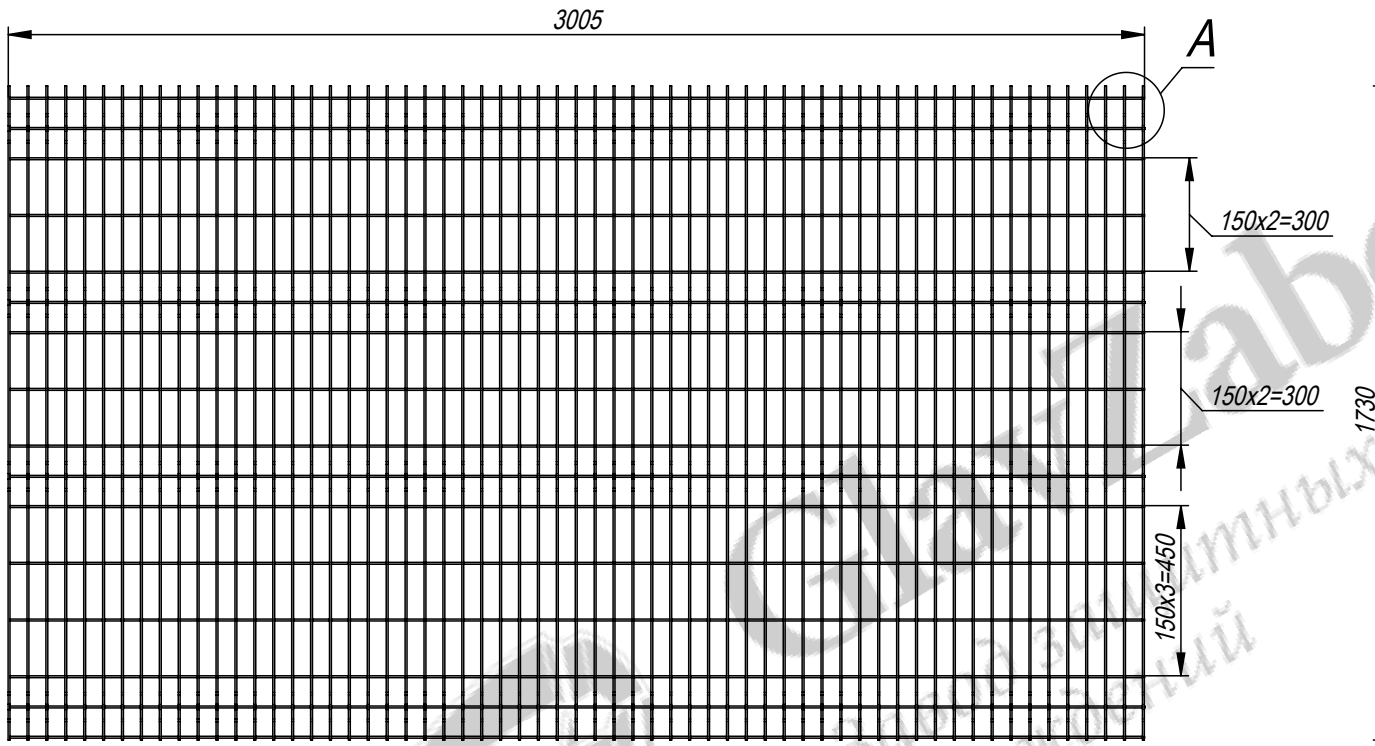

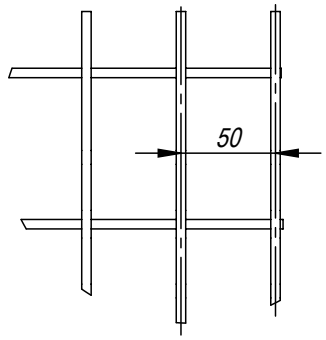

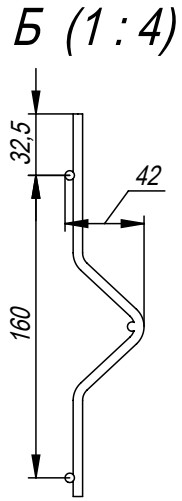

Таблица 1		
Исполнение	Материал	Покрытие
А	Проволока 5,0-С ГОСТ 3282-74	горячее оцинкование по ГОСТ 9.307-89
Б	Проволока 5,0-1Ц-I ГОСТ 3282-74	окраска по RAL
В	Проволока 5,0-1Ц-I ГОСТ 3282-74	-
Г	Проволока 5,0-С ГОСТ 3282-74	-

1. Общие допуски по ГОСТ 30893.1-2002 - v.
2. Покрытие: см. таблицу 1.
3. Контрольная выборка 5%.

Изм.	Лист	№ докум.	Подп.	Дата	3MS-0058-H1730			
Разраб.		Г.С.В.		27.04.14	Секция 3МС В1730 из прутка D5, ячейка 50х150	Лит.	Масса (кг) 24.5	Масштаб 1:20
Пров.		Ц.А.В.		27.04.14		Лист	Листов 1	
Т. контр.		С.П.А.		27.04.14		ООО "Городской проект" (495) 228-0412 www.glavzabor.ru		
Гл. констр.		Г.С.В.		27.04.14				
Н. контр.								
Утв.		С.А.Н.		27.04.14				

Разработчик: ООО «Городской проект»
Поставщик: ООО «ГЛАВЗАБОР»
Все права защищены.

Файл: 3MS-0058-H1730

Формат А4

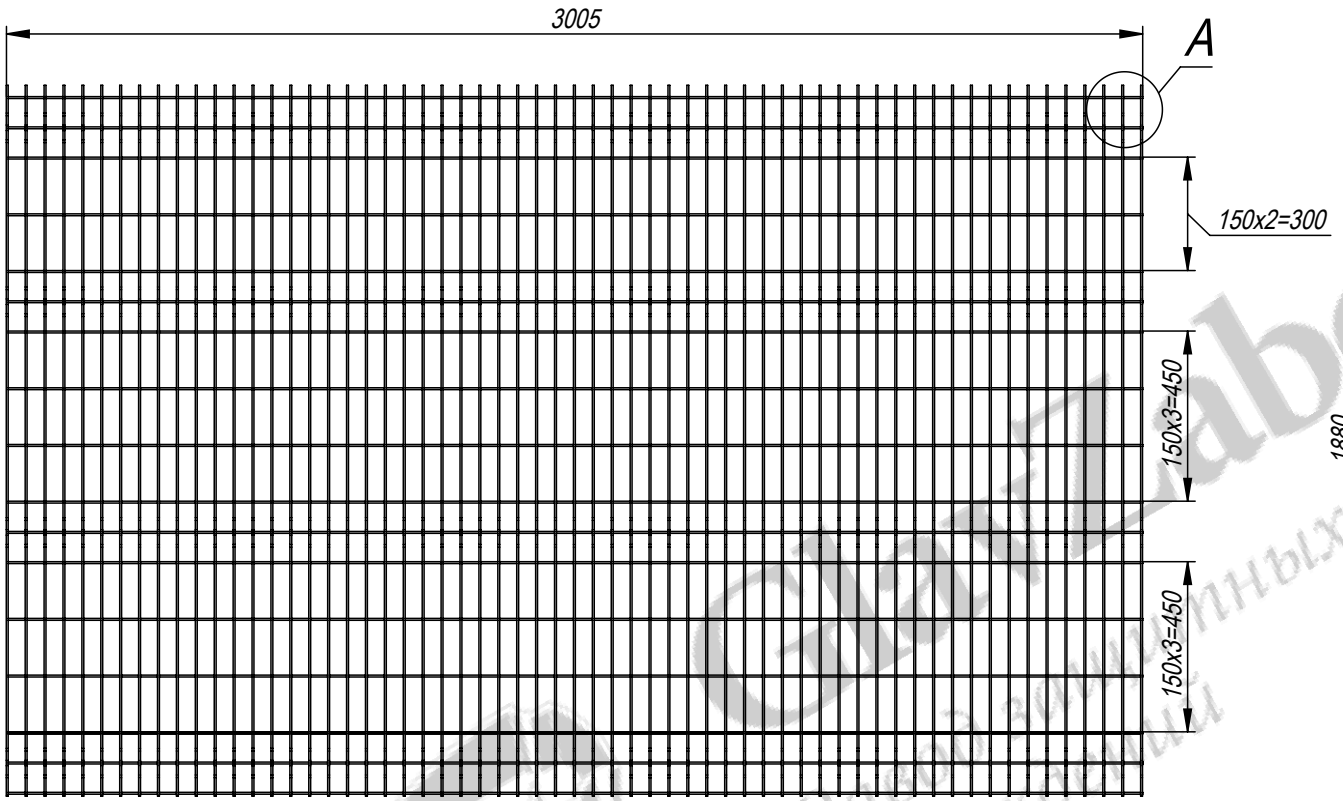

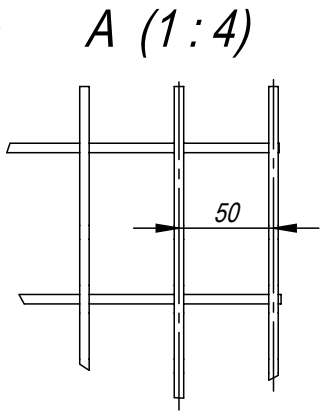

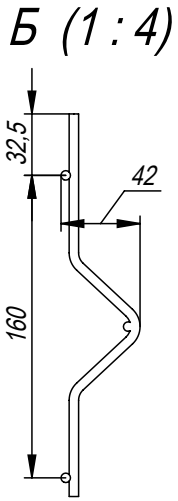

Таблица 1		
Исполнение	Материал	Покрытие
А	Проволока 5,0-С ГОСТ 3282-74	горячее оцинкование по ГОСТ 9.307-89
Б	Проволока 5,0-1Ц-I ГОСТ 3282-74	окраска по RAL
В	Проволока 5,0-1Ц-I ГОСТ 3282-74	-
Г	Проволока 5,0-С ГОСТ 3282-74	-

1. Общие допуски по ГОСТ 30893.1-2002 - v.
2. Покрытие: см. таблицу 1.
3. Контрольная выборка 5%.

Изм.	Лист	№ докум.	Подп.	Дата	3MS-0059-H1880			
Разраб.		Г.С.В.		28.05.14	Секция 3МС В1880 из прутка D5, ячейка 50х150	Лит.	Масса (кг) 26.8	Масштаб 1:20
Пров.		Ц.А.В.		28.05.14		Лист	Листов 1	
Т. контр.		С.П.А.		28.05.14		ООО "Городской проект" (495) 228-0412 www.glavzabor.ru		
Гл. констр.		Г.С.В.		28.05.14				
Н. контр.								
Утв.		С.А.Н.		28.05.14				

Разработчик: ООО «Городской проект»
Поставщик: ООО «ГЛАВЗАБОР»
Все права защищены.

Файл: 3MS-0059-H1880

Формат А4

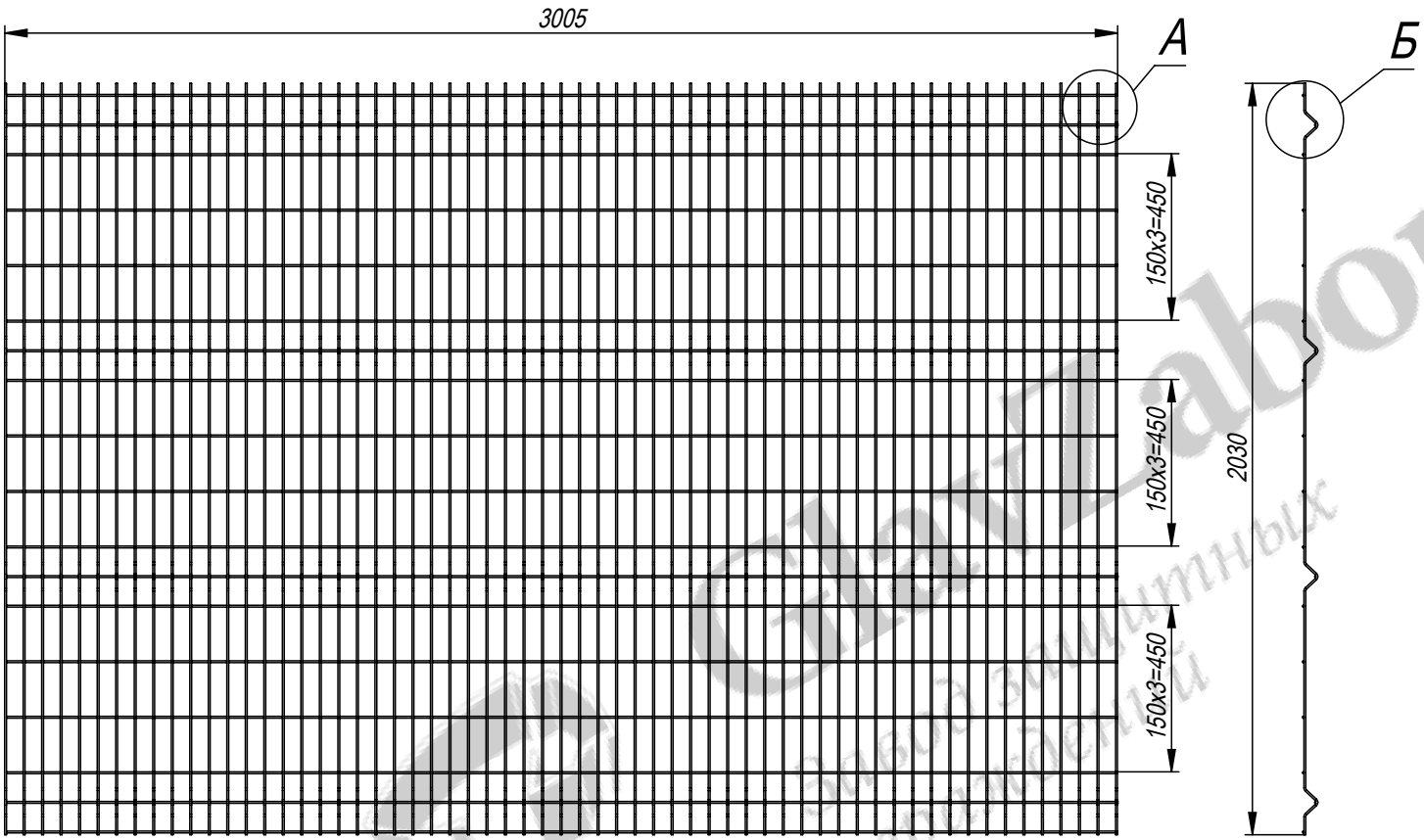

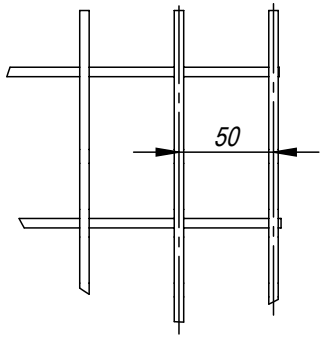

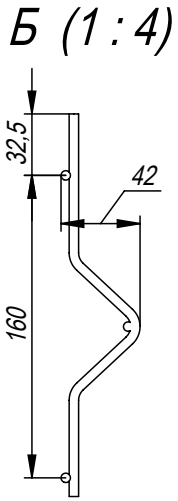

Таблица 1		
Исполнение	Материал	Покрытие
А	Проволока 5,0-С ГОСТ 3282-74	горячее оцинкование по ГОСТ 9.307-89
Б	Проволока 5,0-1Ц-I ГОСТ 3282-74	окраска по RAL
В	Проволока 5,0-1Ц-I ГОСТ 3282-74	-
Г	Проволока 5,0-С ГОСТ 3282-74	-

1. Общие допуски по ГОСТ 30893.1-2002 - v.
2. Покрытие: см. таблицу 1.
3. Контрольная выборка 5%.

Изм.	Лист	№ докум.	Подп.	Дата	3MS-0060-H2030			
Разраб.		Г.С.В.		28.05.14	Секция 3МС В2030 из прутка D5, ячейка 50x150	Лит.	Масса (кг) 28.2	Масштаб 1:20
Пров.		Ц.А.В.		28.05.14		Лист	Листов 1	
Т. контр.		С.П.А.		28.05.14		ООО "Городской проект" (495) 228-0412 www.glavzabor.ru		
Гл. констр.		Г.С.В.		28.05.14				
Н. контр.								
Утв.		С.А.Н.		28.05.14				

Разработчик: ООО «Городской проект»
Поставщик: ООО «ГЛАВЗАБОР»
Все права защищены.

Файл: 3MS-0060-H2030

Формат А4

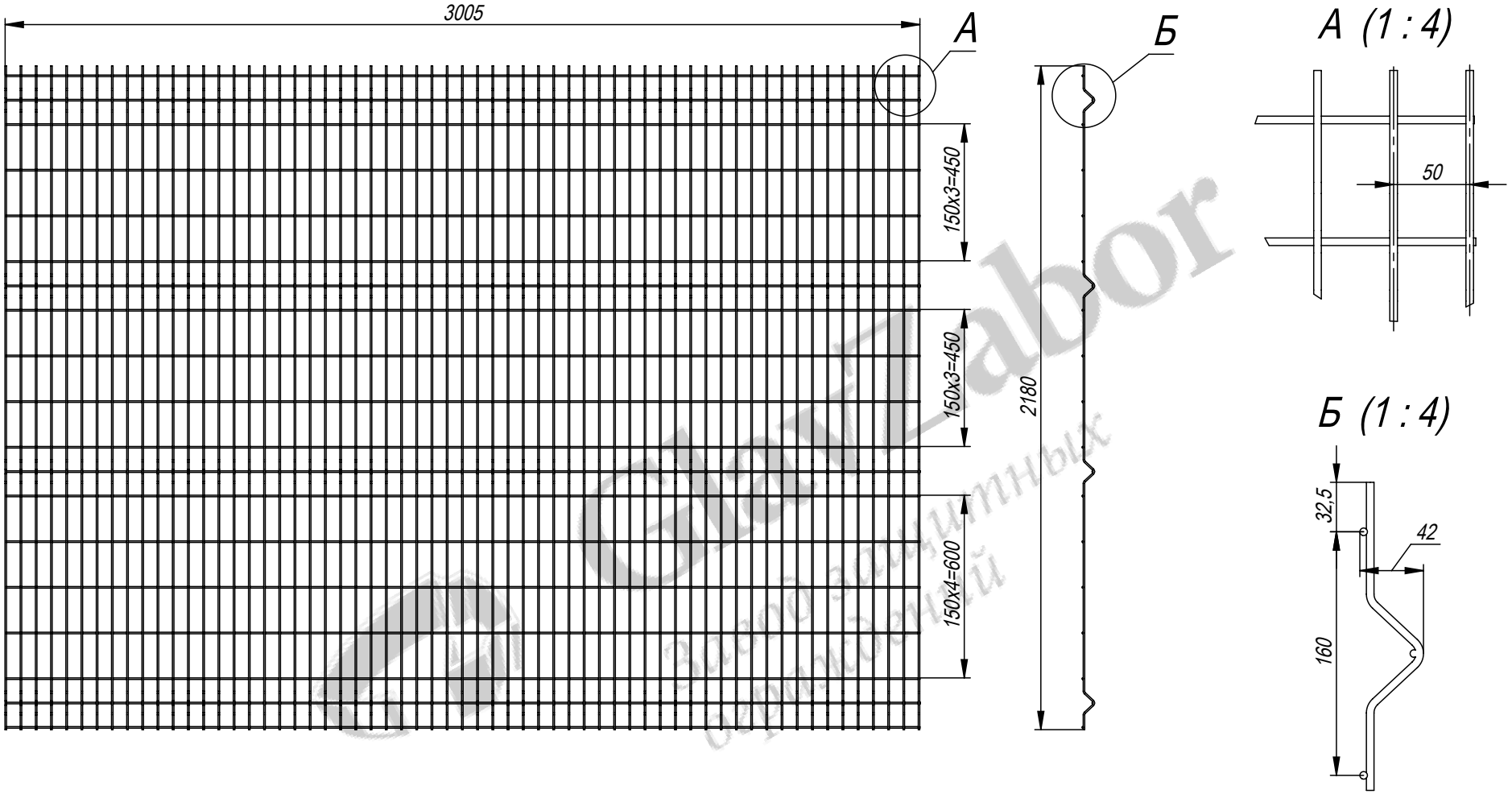

Таблица 1		
Исполнение	Материал	Покрытие
А	Проволока 5,0-С ГОСТ 3282-74	горячее оцинкование по ГОСТ 9.307-89
Б	Проволока 5,0-1Ц-I ГОСТ 3282-74	окраска по RAL
В	Проволока 5,0-1Ц-I ГОСТ 3282-74	-
Г	Проволока 5,0-С ГОСТ 3282-74	-

1. Общие допуски по ГОСТ 30893.1-2002 - v.
2. Покрытие: см. таблицу 1.
3. Контрольная выборка 5%.

Изм.	Лист	№ докум.	Подп.	Дата	3MS-0061-H2180			
Разраб.		Г.С.В.		26.05.14	Секция 3МС В2180 из прутка D5, ячейка 50x150	Лит.	Масса (кг) 30.1	Масштаб 1:20
Пров.		Ц.А.В.		26.05.14		Лист	Листов 1	
Т. контр.		С.П.А.		26.05.14		ООО "Городской проект" (495) 228-0412 www.glavzabor.ru		
Гл. констр.		Г.С.В.		26.05.14				
Н. контр.								
Утв.		С.А.Н.		26.05.14				

Разработчик: ООО «Городской проект»
Поставщик: ООО «ГЛАВЗАБОР»
Все права защищены.

Файл: 3MS-0061-H2180

Формат А4

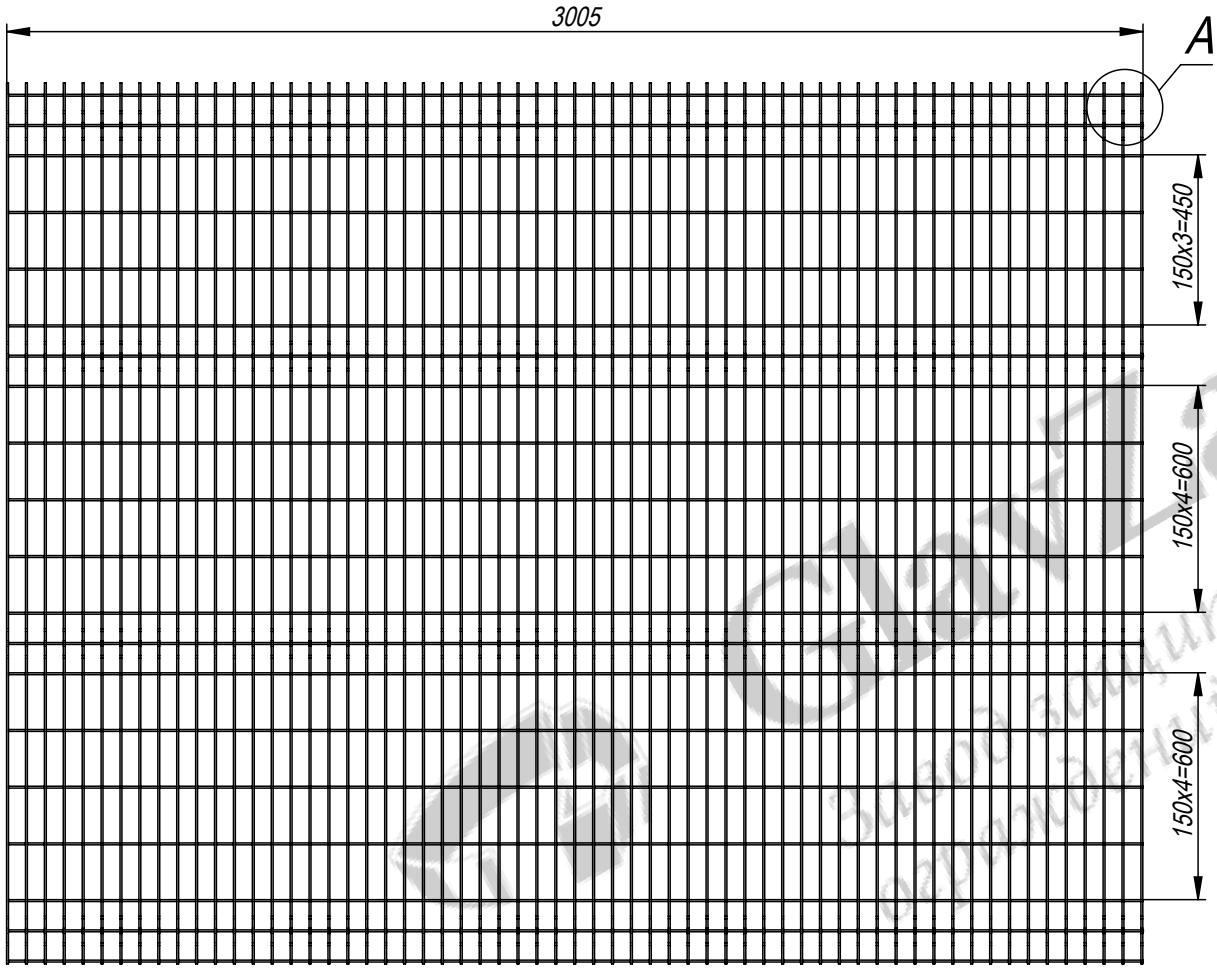

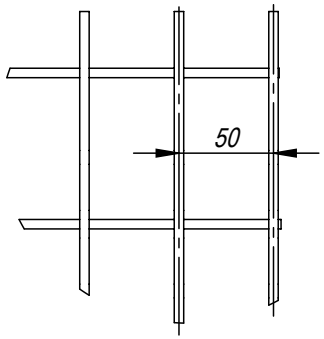

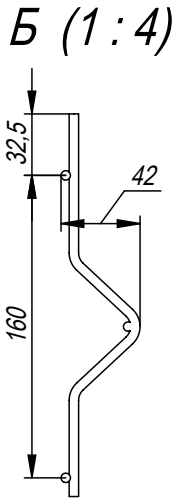

Таблица 1		
Исполнение	Материал	Покрытие
А	Проволока 5,0-С ГОСТ 3282-74	горячее оцинкование по ГОСТ 9.307-89
Б	Проволока 5,0-1Ц-I ГОСТ 3282-74	окраска по RAL
В	Проволока 5,0-1Ц-I ГОСТ 3282-74	-
Г	Проволока 5,0-С ГОСТ 3282-74	-

1. Общие допуски по ГОСТ 30893.1-2002 - v.
2. Покрытие: см. таблицу 1.
3. Контрольная выборка 5%.

Изм.	Лист	№ докум.	Подп.	Дата	3MS-0062-H2330			
Разраб.		Г.С.В.		28.05.14	Секция 3МС В2330 из прутка D5, ячейка 50х150	Лит.	Масса (кг) 32.0	Масштаб 1:20
Пров.		Ц.А.В.		28.05.14		Лист	Листов 1	
Т. контр.		С.П.А.		28.05.14		ООО "Городской проект" (495) 228-0412 www.glavzabor.ru		
Гл. констр.		Г.С.В.		28.05.14				
Н. контр.								
Утв.		С.А.Н.		28.05.14				

Разработчик: ООО «Городской проект»
Поставщик: ООО «ГЛАВЗАБОР»
Все права защищены.

Файл: 3MS-0062-H2330

Формат А4