Вариант 1. Столбы без фланца. Без доработок.

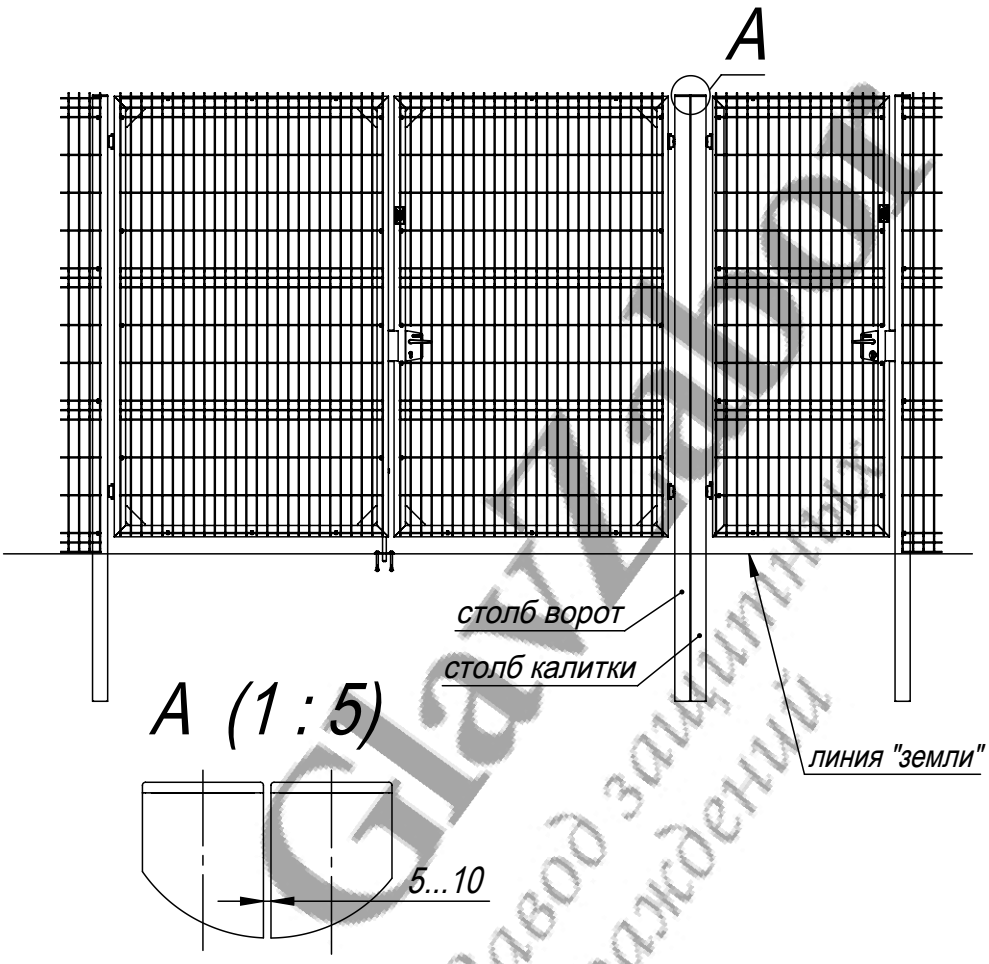

Вариант 2. Столбы с фланцем. Без доработок.

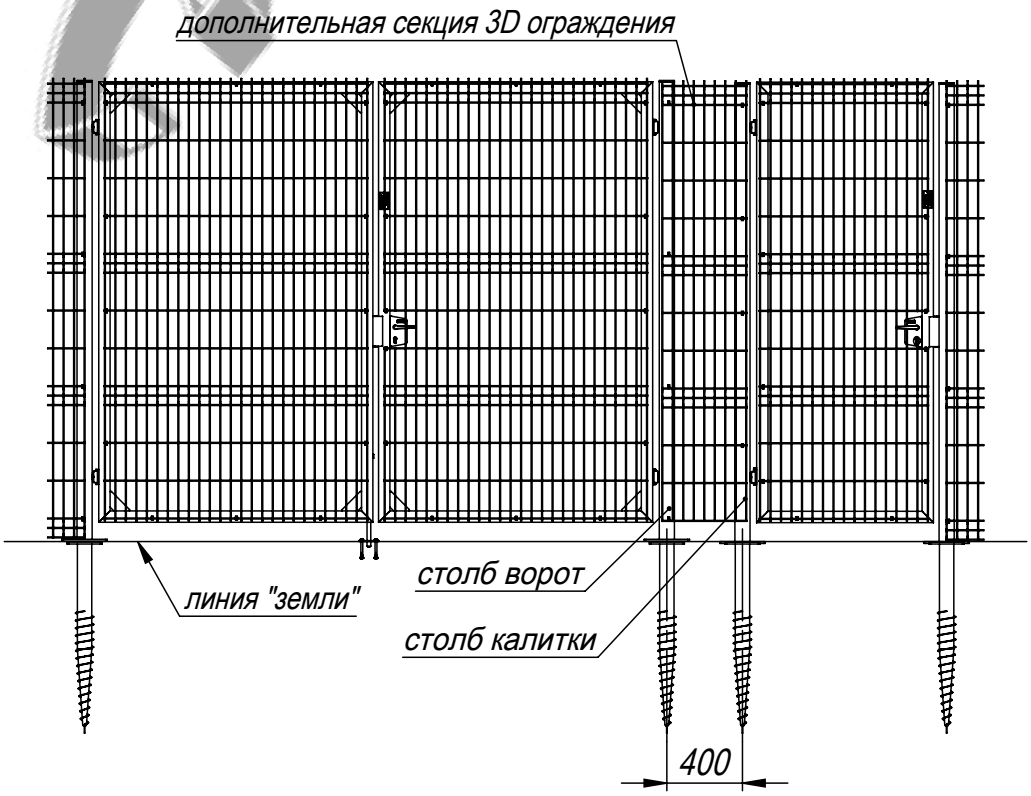

M1:40

Разработчик: ООО «Городской проект»
Поставщик: ООО «ГЛАВЗАБОР»
Все права защищены.

Варианты объединения ворот и калиток капитальной серии 3D/3M ограждений	ООО "Городской проект" (495) 228-0412 www.glavzabor.ru	Лист 1

Файл: IN-0007

Дата: 14.03.13

Вариант 3. Столбы без фланца. С доработкой столба ворот.

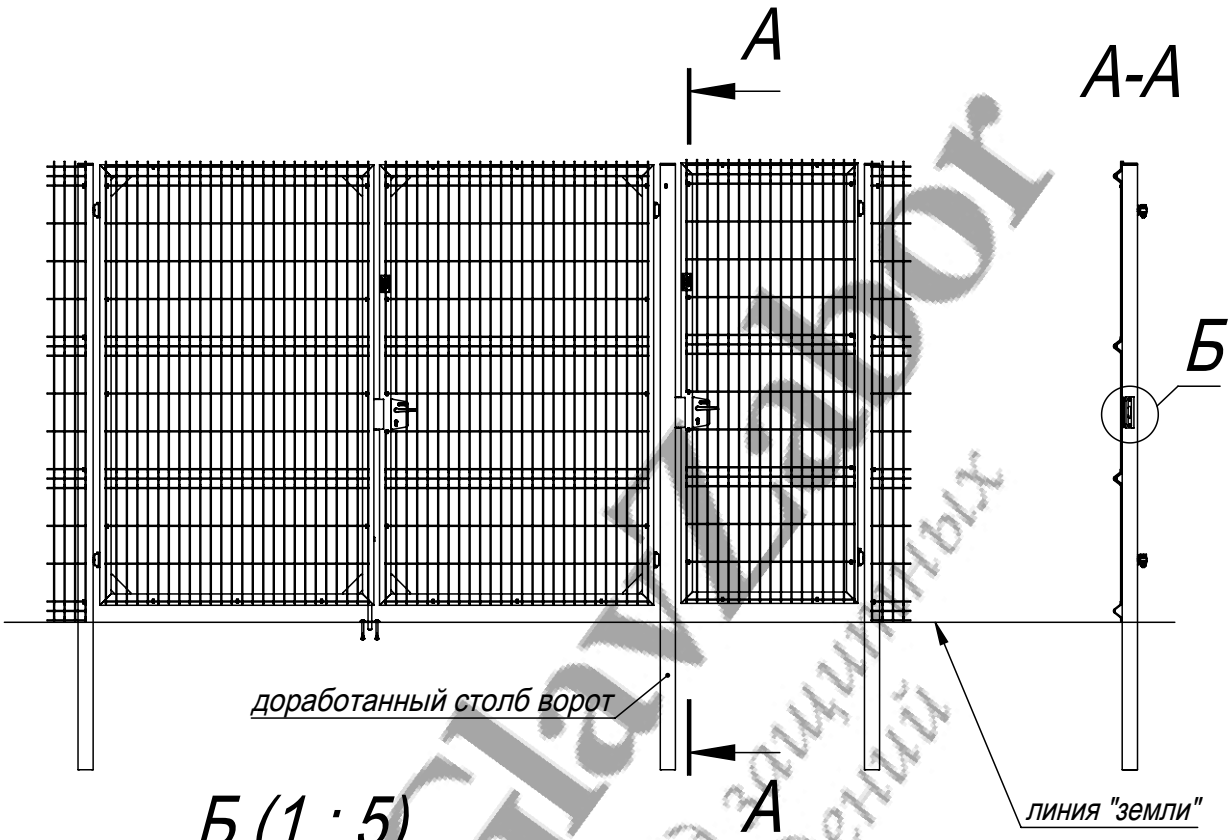

Б (1 : 5)

Исполнение 1
(для установки притвора Locinox SAKL QF2)

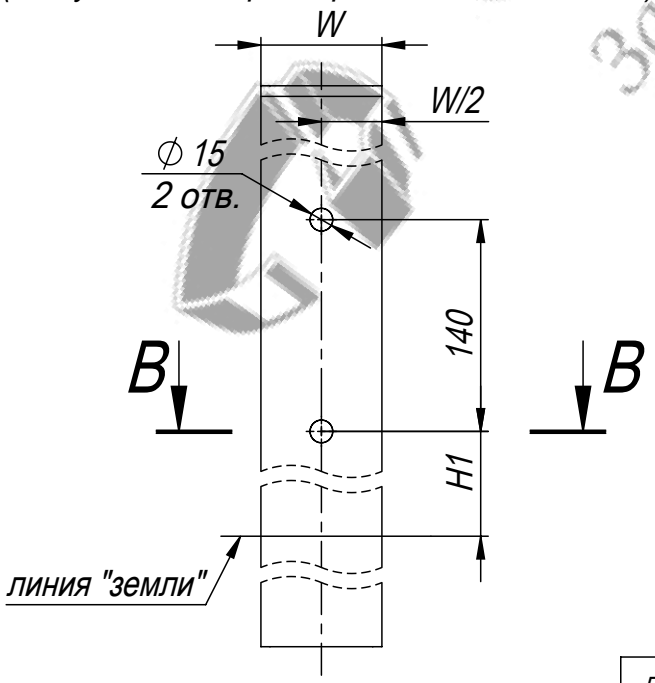

Б (1 : 5)

Исполнение 2
(установка проушины)

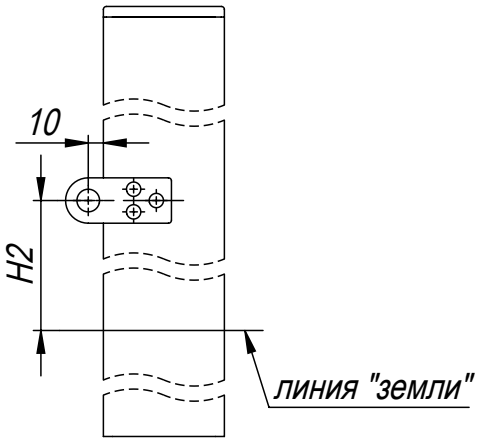

B-B (1 : 4)

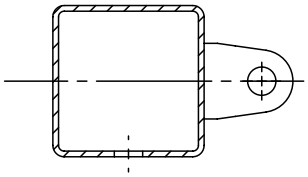

Высота секции, мм	H1, мм	H2, мм
1230	730	800
1530	830	900
1730		
2030	1030	1100
2230		
2430		

M1:40

Glavzabor
Завод защитных ограждений

Разработчик: ООО «Городской проект»
Поставщик: ООО «ГЛАВЗАБОР»
Все права защищены.

Варианты объединения ворот и калиток капитальной серии 3D/3M ограждений

ООО "Городской проект"
(495) 228-0412
www.glavzabor.ru

Файл: IN-0007

Формат А4

Вариант 4. Столбы с фланцем. С доработкой столба ворот.

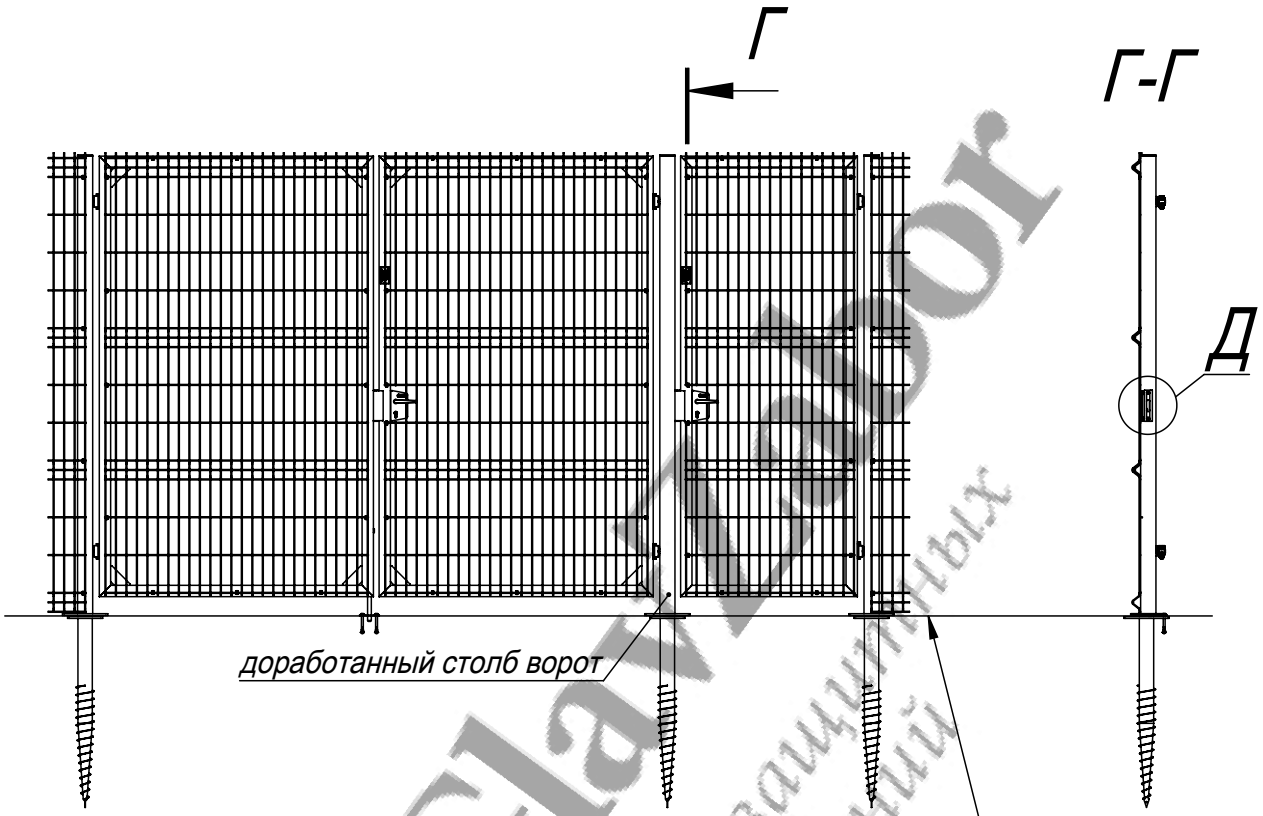

Д (1 : 5)
Исполнение 1
(для установки притвора Locinox SAKL QF2)

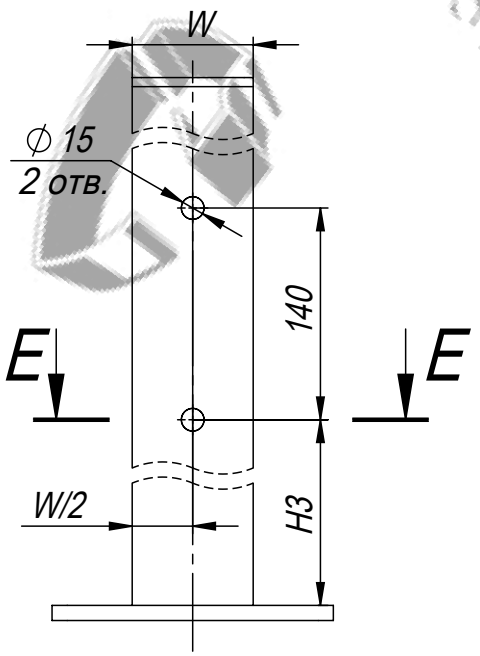

Д (1 : 5)
Исполнение 2
(установка проушины)

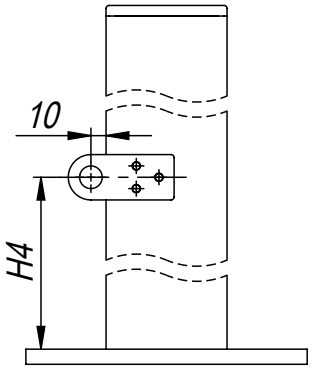

E-E (1 : 4)

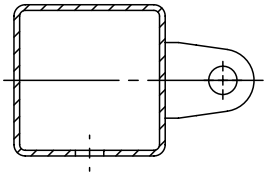

Высота секции, мм	H3, мм	H4, мм
1230	730	800
1530	830	900
1730		
2030	1030	1100
2230		
2430		

M1:40

Разработчик: ООО «Городской проект»
Поставщик: ООО «ГЛАВЗАБОР»
Все права защищены.

Варианты объединения ворот и калиток капитальной серии 3D/3M ограждений

ООО "Городской проект"
(495) 228-0412
www.glavzabor.ru

Формат А4

Файл: IN-0007