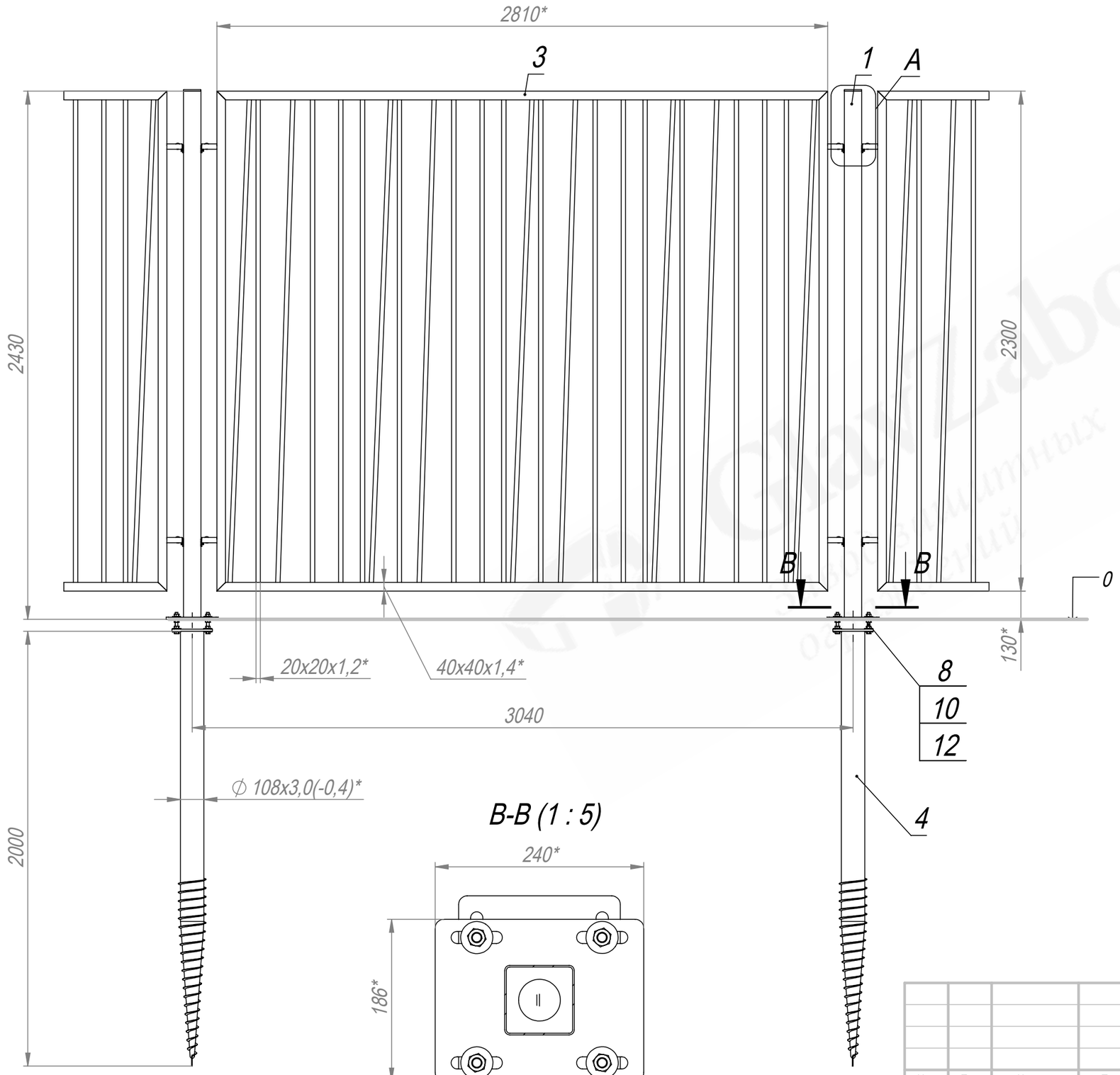

B-B (1 : 5)

A (1 : 5)

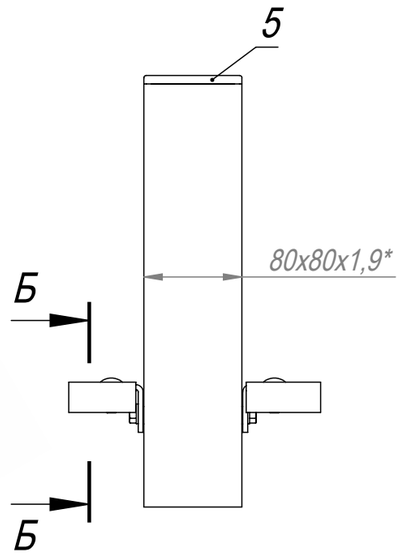

Б-Б (1 : 2)

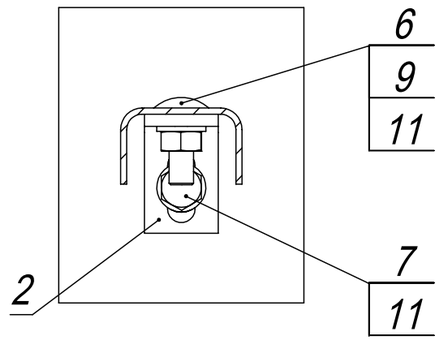

1. Общие допуски по ГОСТ 30893.1-2002 - v.
2. * Размеры для справок.

					PT-019-W3000-H2400-080-080-1,9-VO		
Изм.	Лист	№ докум.	Подп.	Дата	Ограждение ПТ (тип 019) В2400*Ш3040. Столб 80х80 с прям. фланцем. Винт. опора 108х2000. Паспорт изделия.	Лит.	Масса (кг)	Масштаб
Разраб.			Г.С.В.	18.09.26				1:20
Пров.			Ц.А.В.	18.09.26				
Т. контр.			С.П.А.	18.09.26		Лист	Листов 1
Гл. констр.			Г.С.В.	18.09.26		(495) 228-0412 www.glavzabor.ru	
Н. контр.							
Утв.			С.А.Н.	18.09.26			

Файл: PT-019-W3000-H2400-080-080-1,9-VO

Формат А3

Формат	Зона	Поз.	Обозначение	Наименование	Кол.	Приме-чание
				Документация		
A4			PT-019-W3000-H2400-080-080-1,9-VOCБ	Сборочный чертеж		
				Детали		
A4		1	3PF-5519211-080-080-1,9-H2420-R	Столб В2420 из трубы 80x80x1,9 с прямоугольным фланцем для ПТ ограждения В2400	1	
A4		2	FKL-0013-PT	Клипса Г-образная	4	
		3	PTS-19380-H2400-W3000	Секция ПТ (тип 019) В2300*Ш2810	1	
A4		4	VO-0344-108-2000-R	Винтовая опора коническая 108x2000 с прямоугольным фланцем	1	
A4		5	ZGL-0003-080-080	Заглушка пластиковая 80x80	1	
				Стандартные изделия		
		6	арт. 603-M8x20	Болт M8x20 DIN 603	4	
		7	арт. 933-M8x25	Болт с шестигранной головкой M8x25 DIN 933	4	

Изм.	Лист	№ докум.	Подп.	Дата	PT-019-W3000-H2400-080-080-1,9-VO			
Разраб.		Г.С.В.		18.09.26	Ограждение ПТ (тип 019) В2400*Ш3040. Столб 80x80 с прям. фланцем. Винт. опора 108x2000.	Лит.	Лист	Листов
Пров.		Ц.А.В.		18.09.26			1	2
Гл. констр.		Г.С.В.		18.09.26		(495) 228-0412 www.glavzabor.ru		
Н. контр.								
Утв.		С.А.Н.		18.09.26				

Файл: PT-019-W3000-H2400-080-080-1,9-VO

Формат A4

Формат	Зона	Поз.	Обозначение	Наименование	Кол.	Приме-чание
		8	арт. 933-M12x90	Болт с шестигранной головкой с полной резьбой M12x90 DIN 933	4	
		9	арт. 934-M8	Гайка шестигранная M8 DIN 934	4	
		10	арт. 934-M12	Гайка шестигранная M12 DIN 934	12	
		11	арт. 125-M8	Шайба плоская M8 DIN 125	8	
		12	арт. 9021-M12	Шайба плоская кузовная M12 DIN 9021	16	

GlavZabor
завод защитных ограждений