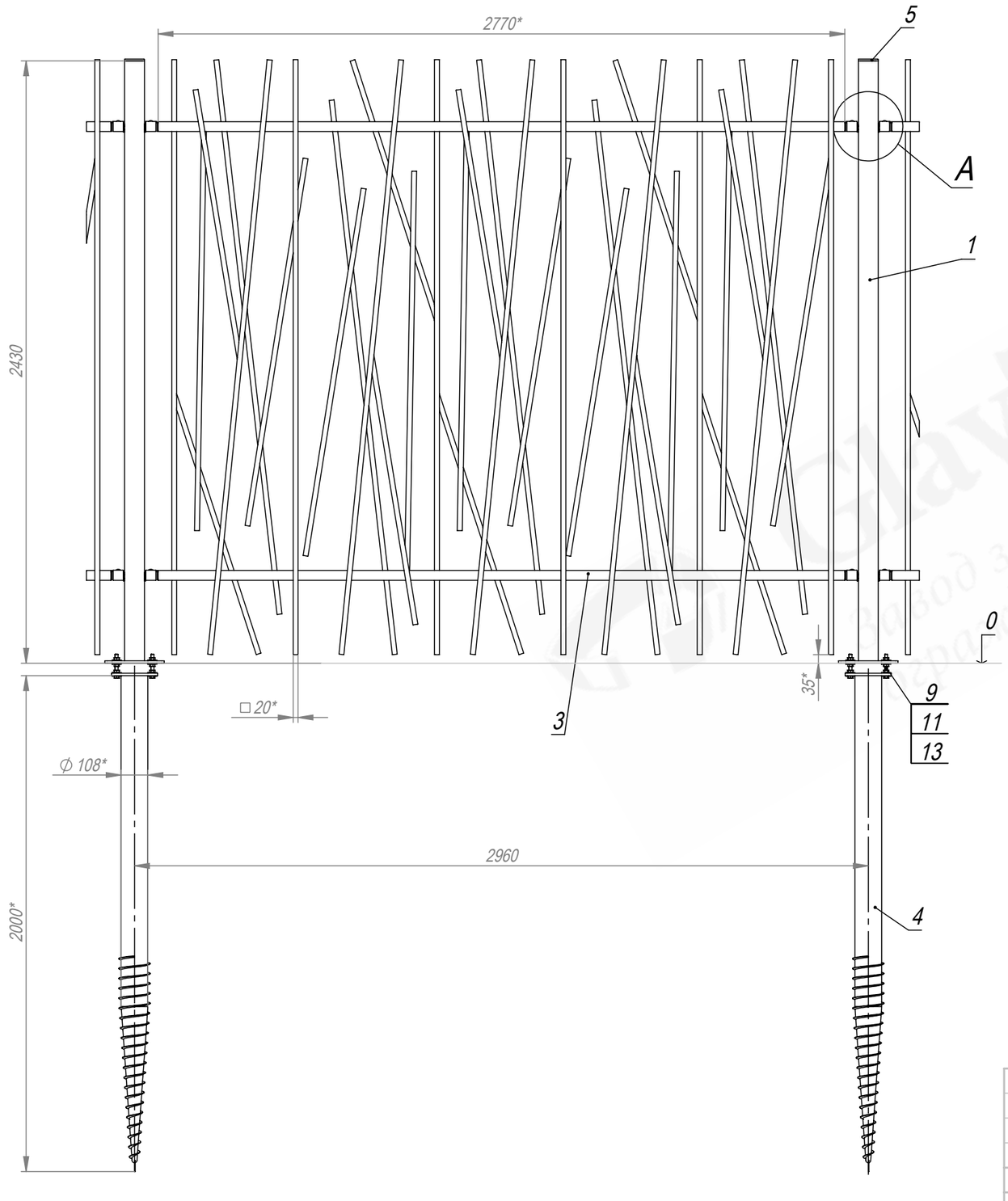

A (1 : 5)

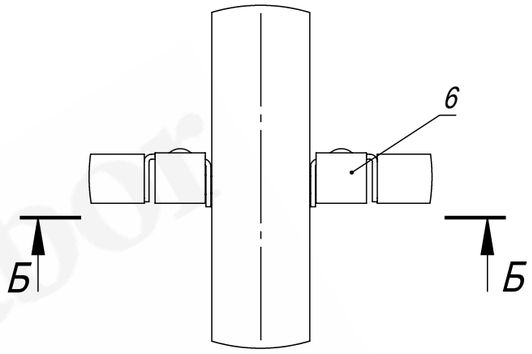

Б-Б (1 : 4)

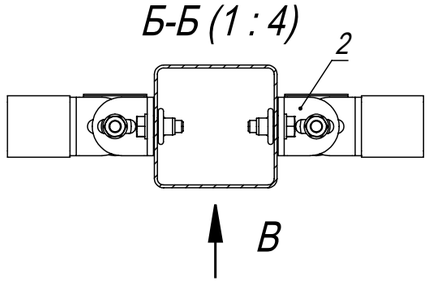

В (1 : 4)

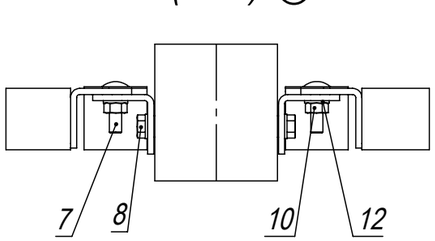

1. Общие допуски по ГОСТ 30893.1-2002 - v.
2. * Размеры для справок.

					PT-012-W3000-H2400-080-080-1,9-VO		
Изм.	Лист	№ докум.	Подп.	Дата	Ограждение ПТ (тип 012) В2400*Ш3000. Столб 80х80х1,9, в комплекте ВО 108х2000.	Лит.	Масса (кг) / Масштаб
Разраб.				28.10.26			1:20
Пров.				28.10.26		Лист	Листов 1
Т. контр.				28.10.26			
Гл. констр.				28.10.26		(495) 228-0412 www.glavzabor.ru	
Н. контр.							
Утв.				28.10.26			

Файл: PT-012-W3000-H2400-080-080-1,9-VO

Формат А3

Формат	Зона	Поз.	Обозначение	Наименование	Кол.	Приме-чание
				Детали		
A4		1	3PF-5519211-080-080-1,9-H2420-R	Столб В2420 из трубы 80х80х1,9 с прямоугольным фланцем для ПТ ограждения В2400	1	
A4		2	FKL-0007-PT	Клипса Г-образная	4	
A4		3	PTS-12380-H2400-W3000	Секция ПТ (тип 012) В2200*Ш2770 из трубы 20х20	1	
A4		4	VO-0344-108-2000-R	Винтовая опора коническая 108х2000 с прямоугольным фланцем	1	
A4		5	ZGL-0003-080-080	Заглушка пластиковая 80х80	1	
A4		6	ZGL-0403	Заглушка Г-образная	4	
				Стандартные изделия		
		7	арт. 603-М8х30	Болт М8х30 DIN 603	4	
		8	арт. 933-М8х25	Болт с шестигранной головкой М8х25 DIN 933	4	
		9	арт. 933-М12х90	Болт с шестигранной головкой с полной резьбой М12х90 DIN 933	4	
		10	арт. 934-М8	Гайка шестигранная М8 DIN 934	4	

Изм.	Лист	№ докум.	Подп.	Дата	PT-012-W3000-H2400-080-080-1,9-VO		
Разраб.				28.10.26	Ограждение ПТ (тип 012) В2400*Ш3000. Столб 80х80х1,9, в комплекте ВО 108х2000.	Лит.	Лист 1 / Листов 2
Пров.				28.10.26			
Гл. констр.				28.10.26		(495) 228-0412 www.glavzabor.ru	
Н. контр.							
Утв.				28.10.26			

Файл: PT-012-W3000-H2400-080-080-1,9-VO

Формат А4

Формат	Зона	Поз.	Обозначение	Наименование	Кол.	Приме-чание
		11	арт. 934-M12	Гайка шестигранная M12 DIN 934	12	
		12	арт. 125-M8	Шайба плоская M8 DIN 125	8	
		13	арт. 9021-M12	Шайба плоская кузовная M12 DIN 9021	16	

GlavZabor
завод защитных ограждений